SOLZAIMA

SOLUÇÕES DE AQUECIMENTO A BIOMASSA

Pellet inseribili

Manuale di istruzioni

Modelli

FIRE 9KW | EARTH 9KW | WIND 9KW

Leggere attentamente il manuale di istruzioni prima di procedere all'installazione, all'utilizzo e alla manutenzione dell'apparecchio. Il manuale di istruzioni è parte integrante del prodotto.

Mod.814 -D

Grazie per avere acquistato un apparecchio SOLZAIMA.

Si raccomanda di leggere attentamente il presente manuale e conservarlo per future necessità.
* Tutti i prodotti rispondono ai requisiti previsti dalla Direttiva sui Prodotti da Costruzione (Direttiva 89/106/CEE) e sono omologati con il marchio di conformità CE;

* Le stufe a pellet rispondono ai requisiti delle Norme EN 14785:2008

* SOLZAIMA declina ogni responsabilità per qualsivoglia danno all'apparecchiatura qualora l'installazione venga eseguita da personale non autorizzato;

* SOLZAIMA declina ogni responsabilità per danni cagionati all'apparecchio da un'installazione non corretta e da un uso improprio rispetto alle indicazioni del presente manuale;

*L'installazione, il funzionamento e la manutenzione dell'apparecchio devono essere eseguiti in conformità alle normative locali, nazionali ed europee vigenti;

* Per l'assistenza tecnica contattare il rivenditore o l'installatore dell'apparecchio. Fornire il numero di matricola della stufa, riportato sulla targhetta metallica collocata sul retro dell'apparecchio e sull'etichetta incollata sulla copertina del presente manuale.

* L'assistenza tecnica sarà generalmente prestata dall'Installatore o Fornitore della soluzione, salvo casi particolari che saranno valutati dall'installatore o dal tecnico responsabile dell'assistenza, il quale contatterà SOLZAIMA se necessario.

Recapiti per l'assistenza tecnica:
www.solzaima.pt
apoio.cliente@solzaima.pt
Indirizzo: Rua dos Outarelos; nº 111;
3750-362 Belazaima do Chão
Águeda – Portogallo

Indice

1. Contenuto della confezione 4
1.1. Disimballaggio inseribili 4
2. Avvisi di sicurezza 5
3. Consigli su azioni da intraprendere in caso di un incendio nella canna fumaria (che include l'equipaggiamento). 7
4. Caratteristiche tecniche 8
5. Installazione di pellets inseribili 10
6. L'installazione di accessori opzionali 20
7. Requisiti per l'installazione 31
8. L'installazione di tubazioni sistemi di scarico del gas: 32
8.1. Nessuna installazione canna fumaria 33
8.2. Installazione con il camino 37
9. Combustibile 38
10. Usando pellets inseribile 38
11. Comando 40
11.1. Telecomando infrarossi 40
11.2. Di comando e di visualizzazione 40
11.3. Display 41
11.3.1. Selezione manuale o automatica 41
11.3.2. Data e ora 42
11.3.3. Crono 44
11.3.4. Il sonno (questo menu appare solo con la stufa in funzione). 47
11.3.5. Info 48
11.3.6. Impostazioni del menu 50
12. Inizio 54
12.1. Fermarsi 55
12.2. Spegnimento della macchina 55
13. Istruzioni per l'installazione anello di rifinitura 55
13.1. Scelta della cornice di finitura 55
13.2. Installazione telaio in apparecchiature 58
14. Pellet replenishment 59
15. Manutenzione 62
16. Elenco dei allarme / guasto / raccomandazioni 70
17. Piano e registro di manutenzione 72
18. Etichetta guida manutenzione 76
19. Schema elettrico di un'inseribile a pellet 77

20. Fine vita di un'inseribile pellet 77
21. Garanzia 77
21.1. Condizioni generali di garanzia 78
22. Allegati 86
22.1. Diagramma di flusso 86
22.2. Dichiarazione delle prestazioni 89

1. Contenuto della confezione

La confezione del apparecchiatura ha il seguente contenuto:

- Inseribile Modello Fire 9kW, Earth 9kW o Wind 9kW;
- Maniglia per l'apertura della porta e attrezzature di estrazione;
- Cavo di alimentazione;
- Comando a infrarossi;

1.1. Disimballaggio inseribili

Per procedere con l'estrazione, l'apparecchiatura, dovrebbe, in primo luogo, rimuovere la sacca a scomparsa che circonda il cartone. Quindi rimuovere la scatola, sollevandolo e rimuovendo la membrana che circonda le piastre innesto e polistirene.

- L'inseribile ha una fissa ed una parte mobile che può essere separato. Per separare le due parti, prima apre i due ganci di sicurezza che sono sotto la porta, utilizzano l'allegato per facilitare l'apertura.

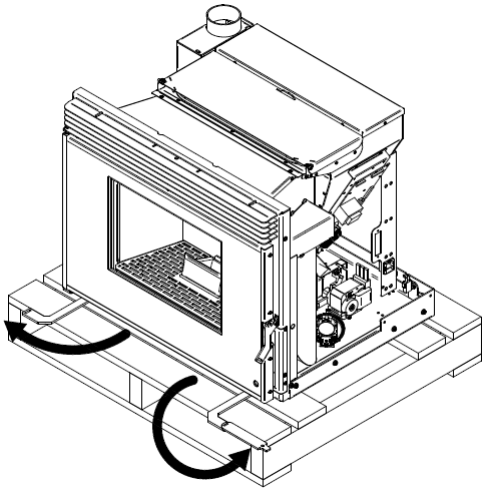

Figura 1 - Fermi aperta sicurezza

- Con entrambe le serrature aperte, lo stesso viene utilizzato come maniglie per separare la parte mobile dalla parte fissa, qualora ciò sia fissato sul pallet.
- ⚠ Avviso. Quando si apre lo scorrimento al limite, v'è una sporgenza che blocca la parte mobile per spostare il capo, i vetrini vengono rilasciati e l'attrezzatura potrebbe cadere. Bisogna stare attenti a ciò non si verifica. Separa poi la parte mobile dalla parte fissa.
- È necessario proteggere le superfici dove le parti di supporto.

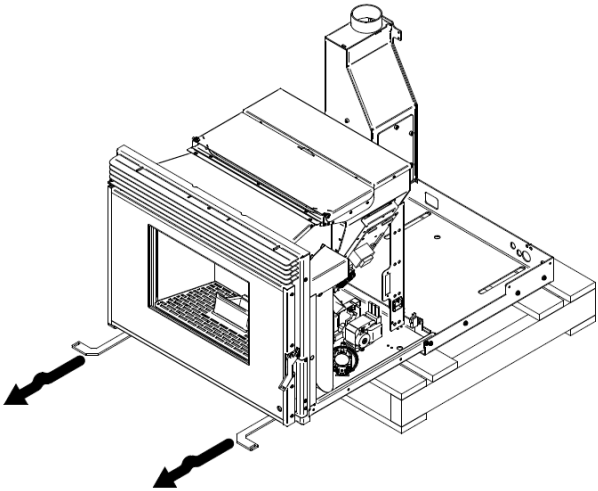

Figura 2 - Separare le parti mobili e fisse

- Con l'aiuto di una chiave stella PZ2 rimuovere le due viti che fissano la parte fissa al pallet, l'accessorio sia completamente decompresso**.**

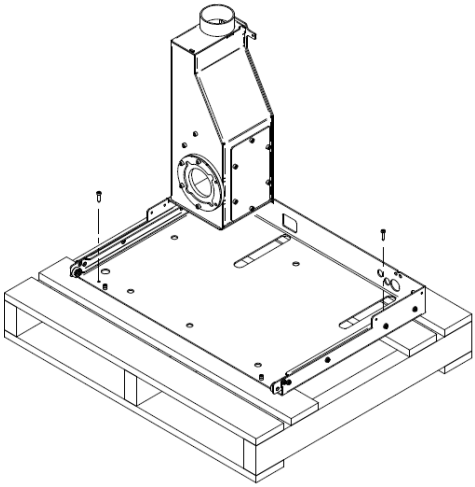

Figura 3 - Parti separate

2. Avvisi di sicurezza

- Il pellet è apparecchiatura di riscaldamento inseribile e la biomassa deve essere sempre maneggiato dopo la completa lettura di questo manuale;

- L'inseribile non deve essere utilizzato da bambini o persone con ridotta fisiche, sensoriali o mentali, o la mancanza di esperienza e conoscenza, a meno che non siano controllati o sono state date istruzioni. I bambini non dovrebbero giocare con inseribile. La pulizia e la manutenzione prevista per l'utente finale non devono essere eseguite da bambini privi di sorveglianza (EN 60335-1).
- Non toccare l'inseribile quando si è a piedi nudi e hanno parti del corpo bagnate o umide;
- E 'vietato modificare i dispositivi di sicurezza o di regolazione senza l'autorizzazione del fabbricante;
- Utilizzare solo i pezzi di ricambio consigliati dal SOLZAIMA SA;
- E 'vietato coprire o ridurre le dimensioni delle aperture di ventilazione del luogo di installazione;
- I pellet inseribili è un dispositivo che ha bisogno di aria per eseguire una combustione corretta, quindi l'eventuale sigillatura in cui l'apparecchiatura sia o l'esistenza di altre fonti di aspirazione nella camera possono compromettere il corretto funzionamento dell'apparecchiatura;
- Le aperture di ventilazione sono indispensabili per una corretta combustione viene eseguita;
- Non lasciare il materiale di imballaggio a portata di mano dei bambini;
- Durante il normale funzionamento dell'apparecchiatura, la porta inseribile non può essere aperto o può essere estratto. Devi sempre lavorare in posizione chiusa e bloccata con serrature di sicurezza.
- Evitare il contatto diretto con parti dell'apparecchio tendono a surriscaldarsi durante il funzionamento, in particolare la maniglia e aprire il vetro;
- Controllare eventuali ostruzioni nella conduzione di gas prima di collegare il dispositivo dopo un lungo periodo di non utilizzo;
- L'inseribile pellet è progettato per funzionare all'interno dell'alloggiamento in ambiente protetto. Può intervenire sistemi di sicurezza che spengono l'inseribile. Se si verifica questa situazione, contattare il servizio tecnico e mai, in qualsiasi situazione, disabilitare i sistemi di sicurezza;
- L'inseribile non deve essere installato in ambienti molto piccoli o in atmosfere esplosive.
- Il pellet è apparecchiatura di riscaldamento inseribile con estrazione gas biomassa eseguita da un estrattore elettrico. La mancanza di corrente durante il funzionamento può provocare nessun gas di scarico e il successivo suo ingresso per abitazioni. Per questo motivo, un camino con buona estrazione naturale è consigliabile;

- Nel funzionamento, dovrebbe MAI spegnere la spina elettrica del pellet inseribile. L'estrattore gas è pellets elettrici inseribili, quindi non può causare l'estrazione dei gas di combustione;
- Per eseguire la manutenzione sulla vostra apparecchiatura dovrebbe staccare la spina dalla corrente elettrica. Per fare ciò, l'apparecchiatura deve essere completamente raffreddato (se è stato in funzione);
- Non toccare mai la parte interna del inseribile senza scollegare la rete elettrica;
- Non mettere pellet direttamente nel cestello combustione, può causare sovraccarichi che producono cattiva combustione come i rischi che questo comporta.

3. Consigli su azioni da intraprendere in caso di un incendio nella canna fumaria (che include l'equipaggiamento).

- Prova a spegnere l'incendio senza mettere la tua vita a rischio.
- Se entro un minuto non si può spegnere il fuoco dovrebbe chiamare i vigili del fuoco.
- Chiudere porte e finestre o reparto dove il fuoco ha scoppiato.
- Spegnere la corrente elettrica e chiudere il gas prima di lasciare la vostra residenza.
- Una volta all'estero, deve attendere che il fuoco ed essere pronti a darvi le seguenti informazioni: ubicazione del fuoco, eventuali materiali che stanno bruciando e che cosa possono fare per prevenire la progressione del fuoco.

4. Caratteristiche tecniche

Caratteristiche	*Fire 9kW*	*Earth 9kW*	*Wind 9kW*	*Unità*
Peso	112	114	116	kg
Altezza	546	606	546	mm
Larghezza	688	688	688	mm
Profondità	573			mm
Diametro del tubo di uscita fumi	80			mm
Capacità del serbatoio	15			kg
Volume massimo di riscaldamento	188			m³
Potenza termica massima	8.3			kW
Potenza termica minima	3.2			kW
Consumo minimo di combustibile	0.7			kg / h
Consumo massimo di combustibile	1.9			kg / h
Potenza elettrica nominale	106			W
Potenza elettrica all'accensione (<10 min)	350			W
Tensione nominale	230			V
Frequenza	50			Hz
Rendimento termico alla potenza termica nominale	90.1			%
Rendimento termico a potenza termica ridotta	96			%
Temperatura max. dei gas	154			ºC
Temperatura min. dei gas	66.3			ºC
Emissioni di CO alla potenza termica nominale	0,01 / 0.035			%
Emissioni di CO a potenza termica ridotta	10.35 / 8.74			%
Portata massica dei gas di combustione	6.3 / 2.6			g / s
Depressione nella canna fumaria	12/10			Pa
Livello di rumore	48.2			dB (A)

Tavolo 1 - Specifiche

Prove con pellet di legno con potere calorifico di 4,9 kWh / kg.

I dati che sono indicate in questa tabella sono stati ottenuti nel test di omologazione prodotto in laboratori indipendenti e accreditati per rendere usate pellet probas.

Misure generali

Davanti Lato Dietro Dall´alto

Fire 9kW

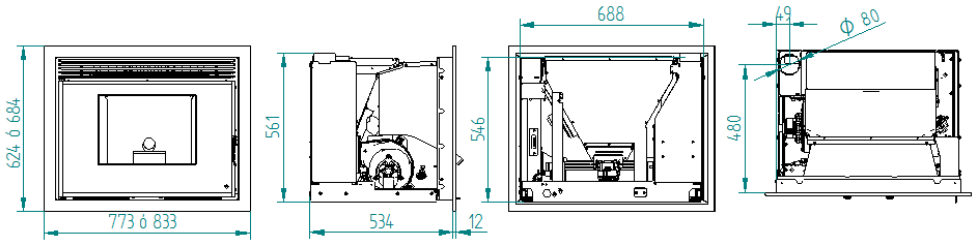

Earth 9kW

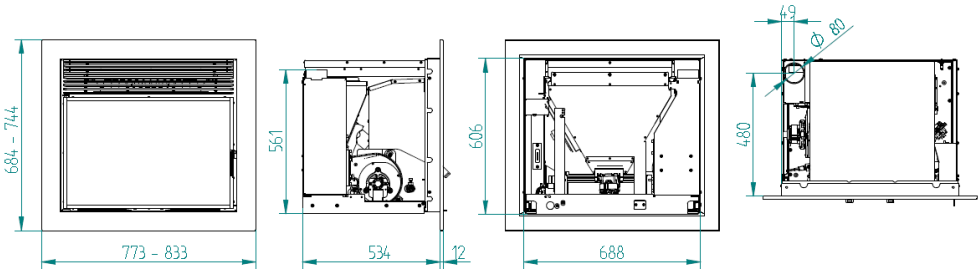

Wind 9kW

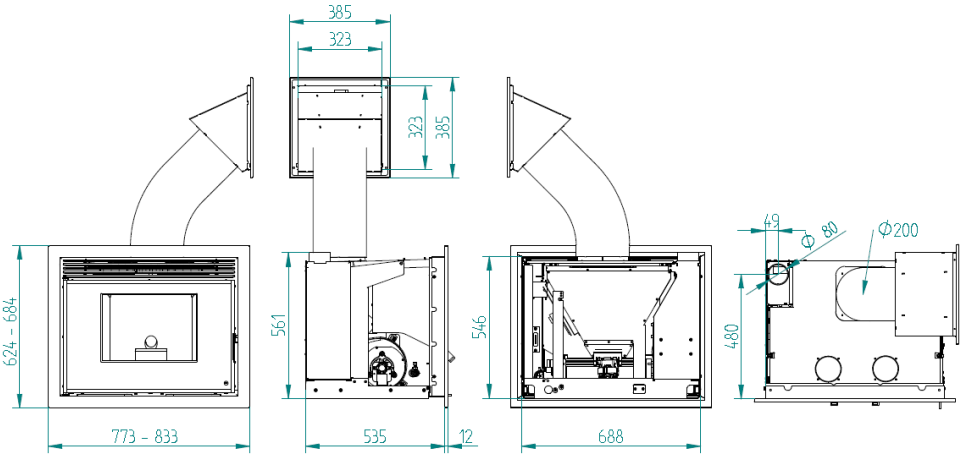

Figura 4 - Inseribile dimensioni pellet

5. Installazione di pellets inseribili

Prima di avviare l'installazione, eseguire le seguenti operazioni:

- La procedura consigliata per installare i pellet inseribili sono i seguenti:

Modello	Larghezza (mm)	Altezza (mm)	Profondità (mm)
Fire 9Kw	695	550	550
Earth 9Kw	695	610	550
Wind 9Kw	695	550	550

- La superficie che fissare la base dell'apparecchio deve essere orizzontale e avere la forza necessaria per sostenere l'intero peso della macchina e la loro successiva movimento per effettuare la carica pellet.
- La base di unità è dotata di 7 fori per il fissaggio alla base di sostegno.

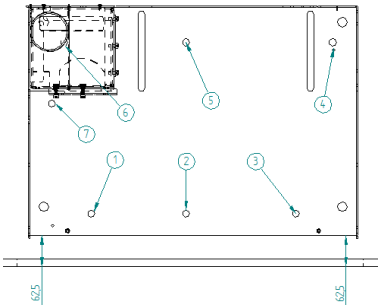

Figura 5 - Attrezzature di fissaggio di base

- Come visibile in figura 5 si deve lasciare una distanza di 62,5mm base alla parete frontale (deve essere perfettamente parallela).
- L'apparecchiatura ha un peso di circa 100 kg, da estrarre nella posizione di caricamento del pellet / manutenzione esercita una forza elevata sulla base durante l'installazione devono utilizzare materiale di fissaggio appropriato per il tipo di base, terra e parete (nel caso di applicazione del tavolo allungabile), raccomandazioni:

Materiale	Tipo di montaggio	Immagine
Solido (lastra di pietra)	FMS M8x60 Ø10 Metallico	
Massive e non massiva (mattone)	FIP M8x60 Ø10 Chimico	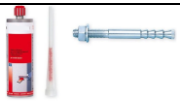

- E 'molto importante che la base dove è completamente inseribile installare orizzontalmente.
- Se non si dispone di alcuna base, v'è il tavolo allungabile facoltativa. Questa tabella è un telaio metallico che deve essere fissato al pavimento e la parete. La tabella può essere regolato in altezza compresa tra 300 mm (minimo) e 545, mm (massimo), è molto importante per assicurare che la parte superiore sia perfettamente orizzontale al corretto funzionamento dell'apparecchiatura. Insieme con tavolo allungabile vengono consegnati viti per fissare la base del tavolo inseribile tramite le stesse viti 7, è possibile utilizzare per il fissaggio apparecchiatura a una base esistente. Indicazioni contenute nel capitolo 6.

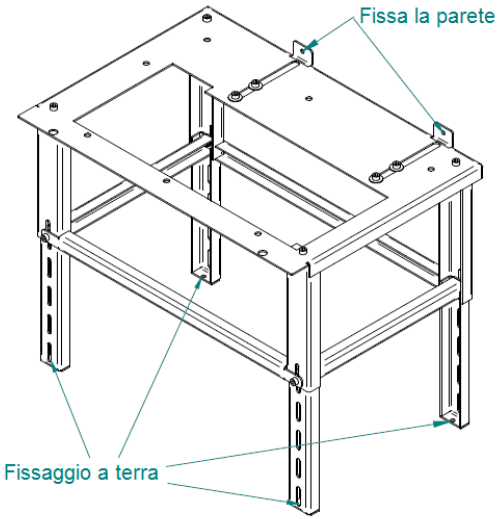

Figura 6 - Tavolo allungabile opzionale

- Collegare il diametro del tubo 80 millimetri tra il gas all'uscita di scarico e fumi condotto di aspirazione all'esterno dell'edificio (ad esempio, incendio) secondo gli schemi di installazione.

- Dopo aver fissato il basamento della macchina ed è installata la pila mettere l'equipaggio mobile, come mostrato nella Figura 7.

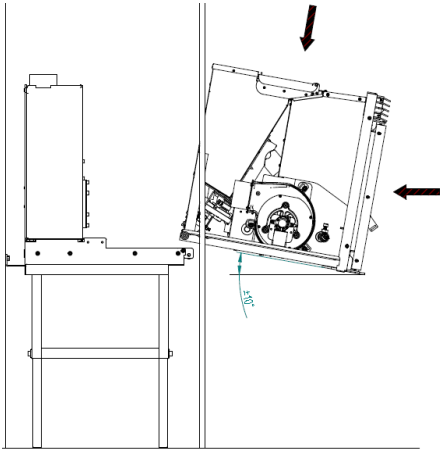

Figura 7 - Installazione

- Poi fare un movimento di rotazione per portare l'apparecchiatura rispetto all'orizzontale.

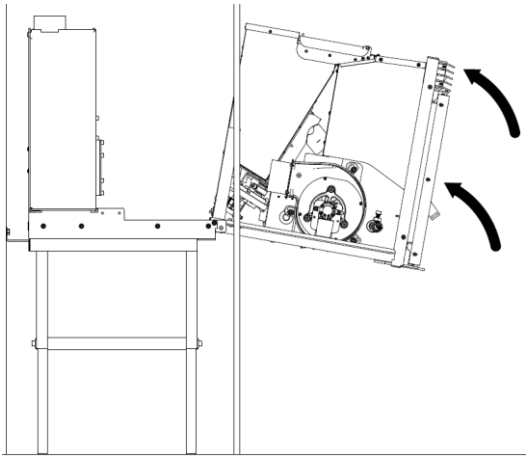

Figura 8 - Installazione

- Spingendo la parte mobile rispetto alla parete, in modo che le guide di scorrimento. Verificare il corretto scorrimento e che tutto sia inserita correttamente prima di continuare. Spostare il prodotto all'estremità aperta di ganci di sicurezza ed una volta messo in posizione, vicino a garantire che la macchina sia correttamente posizionato nella posizione di lavoro.

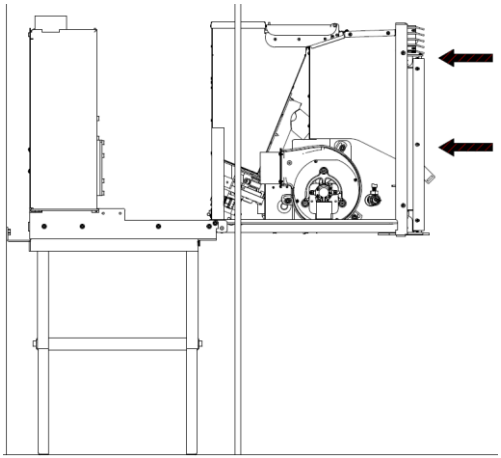

Figura 9 - Installazione

- Collegare il cavo di alimentazione ad una 230V 50Hz a terra.

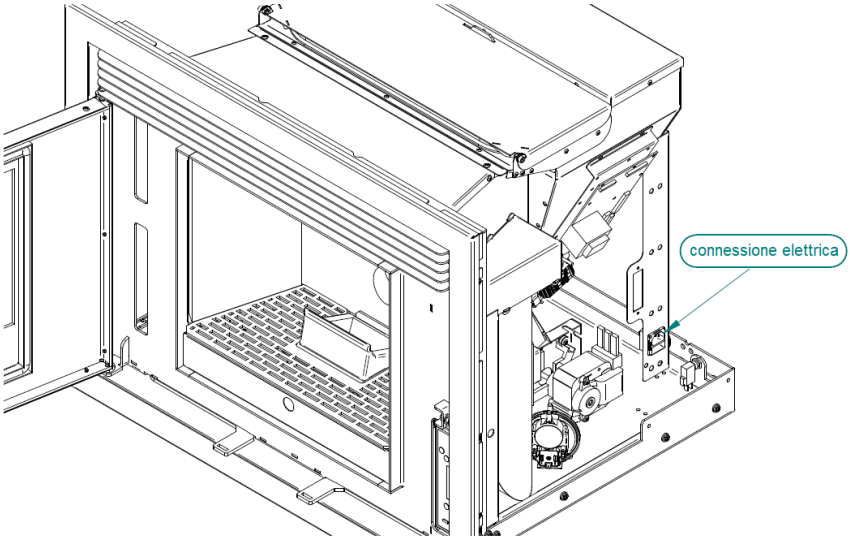

Figura 10 - Collegamento elettrico

- Dopo aver collegato il cavo elettrico nella colonna silo, è necessario fissare il cavo nella stessa colonna e la base, avendo cura di lasciare la lunghezza del cavo sufficiente a consentire l'apparecchiatura può fare tutto il modo in grondaie (500 mm) senza il cavo è in tensione o toccare le parti calde (Figura 11).

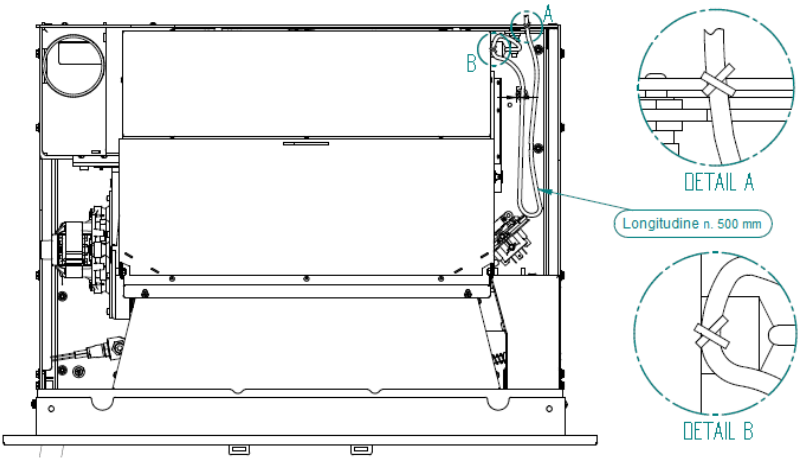

Figura 11 - Collegamento elettrico

- Installazione di inseribile standard:

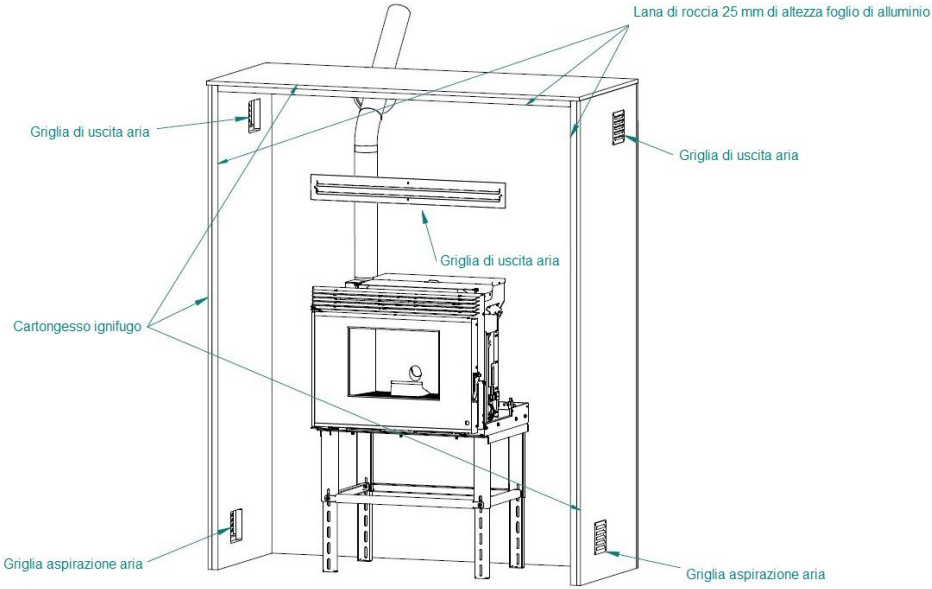

Figura 12 - Installazione Elettrica

Installazione WIND 9kW

Se l'apparecchiatura è inseribile 9kW vento è necessario installare bocca di caricamento del pellet. Per mettere questo carico della bocca è necessario aprire un foro di 330x330 mm.

• La posizione della bocca di carico deve mantenere un rapporto in cui X è sempre inferiore Y = X * 0.7. (Vedere Figura 13). In questo modo si può garantire che la pendenza è sufficiente in modo che il pellet non vengono bloccati nel tubo che collega la bocca di carico, con la parte superiore del telaio inseribile. La bocca di carico può essere installato su qualsiasi delle pareti formanti il sacchetto in cui è installata l'apparecchiatura, sia destra o verso sinistra la parte anteriore o posteriore dell'alloggiamento ospitare distribuzione consente. È sempre necessario rispettare le distanze minime X = 390 mm Y = 275 mm Esempio: X = 450 Y = 450x0,7 mm = 315 mm (minimo).

• Il tubo che viene utilizzato per effettuare la connessione tra il collegamento della bocca di carico, con la parte superiore del telaio inseribile ha un diametro interno di 200 mm e dovrebbe essere sufficiente a non deformare rigida quando i pellet cade all'interno. Si raccomanda di applicare tubo flessibile di alluminio.
• Per collegare i granuli del tubo pescante alla bocca di carico del telaio superiore è inseribile consiglia l'uso di fascette metalliche. Questo tipo di fascette fornisce un buon fissaggio e tenuta, è possibile aprire o chiudere il morsetto quando necessario.

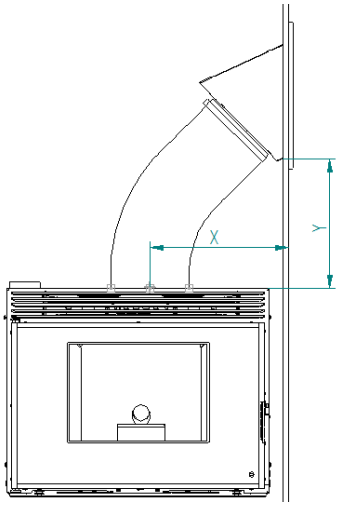

Figura 13 - Attrezzature di installazione

- Il modo più semplice per installare il tubo sarà in esecuzione le seguenti alla seguente procedura:

1º- Aggiungi il tubo già tagliato alle dimensioni appropriate e sagomato nella sua posizione finale, la bocca di carico con la fascetta metallica.

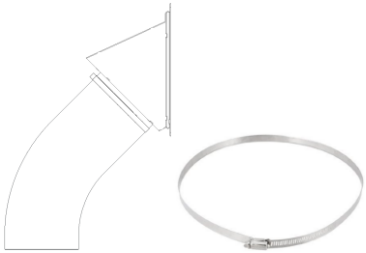

Figura 14 - Carica di installazione bocca e fascetta metallica.

2º- Inserite il foro nella parete con quanto sopra misura 330x330 mm, rispettando le dimensioni per il posizionamento sopra indicato, viene stabilito il bocca di carico.

3º- La bocca di carico ha quattro fori di diametro di 6 mm da fissare alla parete. È consigliabile usare 8mm SX pareti boccole mattoni con viti 4.5 o 5.5 e 8 millimetri HM spine per pareti in cartongesso (cartongesso) con le relative viti.

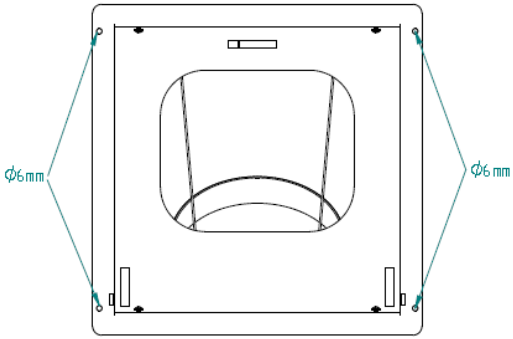

Figura 15 - Installazione bocca cargo

4º- Dopo aver fissato la bocca di carico dovrebbe mettere l'anello di finitura con il tappo. Tenendo il bordo stringendo le viti 4 posti nella parete bocca carico fisso. Il tappo presenta un perno limitare l'apertura del coperchio, come si osserva nella figura seguente, con una sezione del gruppo della base, e la copertura del carico finitura cerchio.

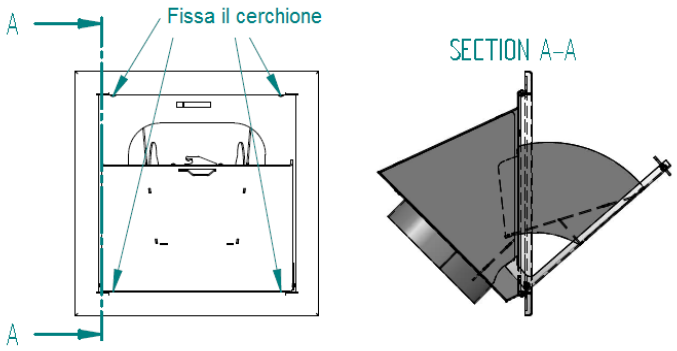

Figura 16 - attrezzature di installazione

5º- Aprendo il coperchio, le parti interne sono posizionati per facilitare l'alimentazione pellet per questo motivo è molto importante che la bocca di carico è sempre posto nella posizione mostrata in figura 16.

6º- Come mostrato in Figura 16, la versione del vento inseribile ha un telaio superiore fissa alle colonne laterali di bulloni DIN912 M6 e rispettive DIN934 dadi. Se allentato senza rimuovere completamente le viti anteriori (contrassegnato con la lettera "A") del coperchio ruota sulle viti posteriori lasciando accessibile il coperchio superiore per facilitare il fissaggio del tubo di Garga pellets. È necessario unire il tubo uscita dalla bocca di carico con la copertura attraverso una clip di metallo, è necessario garantire che il tubo non ha angoli dove granuli possono accumularsi. Infine mettere il coperchio nella sua posizione originale e serrare le viti.

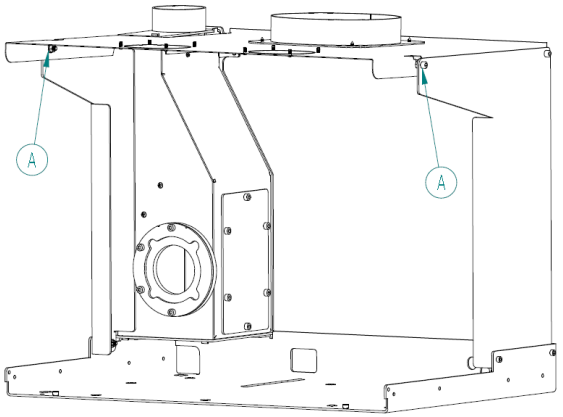

Figura 17 - Installazione pellet inseribile

- La possibilità di installare un sistema per convogliare l'aria è disponibile solo per la versione VENTO, a causa della sua costruzione, progettata con un carico. Per installare il sistema è necessario seguire i seguenti passi:

1º- Assicurarsi che la parte fissa del pellet inseribili è nella sua posizione finale come con qualsiasi altra versione.

2º- Dovrebbe procedere nello stesso modo di installazione del tubo di alimentazione pellet. Aggiunta di un tubo al canale d'aria (tubo di alluminio di diametro 100 mm) alla rete che sarà fissato a muro. Si raccomanda che questa unione da una fascetta metallica. La lunghezza del tubo di alluminio deve essere sufficiente a raggiungere la bocca di uscita dell'aria, posto sulla parte superiore del telaio. È necessario ripetere questo passaggio per collocare un altro tubo nella seconda dell'aria bocca.

3º- Per accedere alla parte superiore del tappo (vedere Figura 17). Si può notare che la parte superiore dell'impianto è di 100 mm 2 bocche di uscita dell'aria, è necessario tagliare con pinze microjuntas installare i tubi di scarico dell'aria calda.

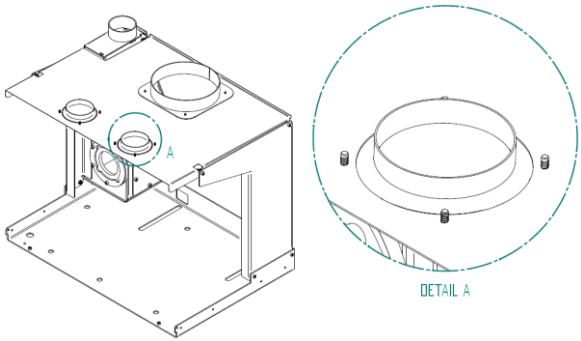

Figura 18 - Installazione pellet inseribile

4º- è importante che le viti o rivetti di fissaggio dei anelli sono posizionati verso l'alto, in modo che inseribile nel basamento un'altezza minima non interferire con attrezzature di estrazione per la manutenzione, vedere Figura 18.

5º- volta le griglie poste, fissandoli ai tubi aria canalizzata. Si raccomanda di utilizzare fascette metalliche. È importante garantire che i condotti dei tubi non sono in contatto con i granuli del tubo di uscita del gas o il tubo di carico per evitare rumori e vibrazioni durante il funzionamento del inseribile.

- Esempio di un sistema di aria canalizzato con:

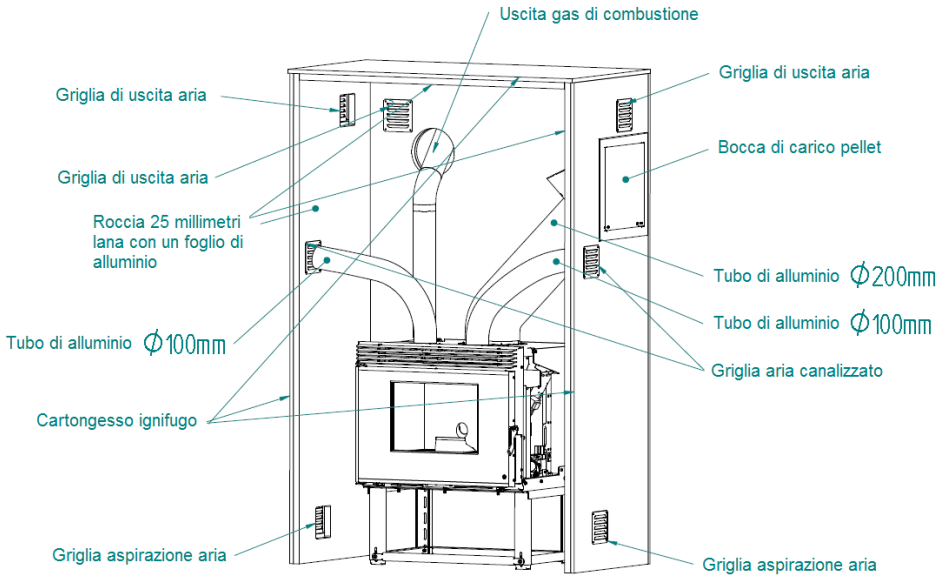

Figura 19 - Installazione pellet inseribile

- Nell'esempio di installazione (Figura 19), si può notare che i tubi sono collocati per canalizzare l'uscita dell'aria calda nella stanza in cui è installato inseribile, ma potrebbe essere installato per il trasporto di aria calda in camere vicine. La lunghezza massima dei tubi senza installare una scatola di aspirazione è 3-4m.
- La quantità di aria che scorre verso la parte anteriore della macchina e che scorre attraverso i tubi al canale d'aria può essere regolato usando la stessa per l'accessorio per aprire le porte e interblocchi di sicurezza. Inserire l'attacco posteriore fra la griglia nella sua parte centrale, come mostrato in Figura 20, si può vedere che c'è un pezzo che si adatta perfettamente ed è in grado di ruotare e spostare un deflettore che provoca l'aria di essere diretto al avanti o aria tubi. Per motivi di sicurezza, c'è sempre una quantità minima di aria deve venire fuori di fronte a delle attrezzature. Dopo aver regolato la posizione deve rimuovere l'accessorio, quindi sei sempre freddo.

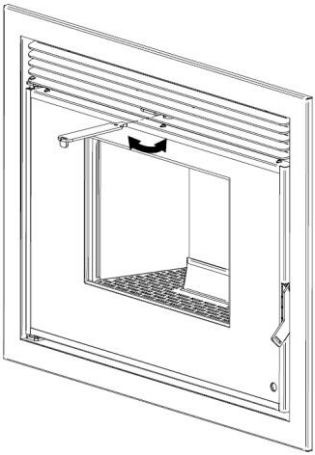

Figura 20 - Installazione pellet inseribile

6. L'installazione di accessori opzionali.

Installazione del display degli apparecchi off

- C'è la possibilità di installare il display di fuori del inseribile. È un accessorio opzionale, consente l'installazione del display dove è più comodo, ad un massimo di 30m utilizzando un 0.75mm2 sezione cavo parallelo. Così, si può controllare il funzionamento senza essere inseribile nei pressi della sorgente di calore, anche da un'altra divisione. Questa installazione richiede due componenti aggiuntivi: la copertura cieca per l'inserimento e il fissaggio del telaio dello schermo al muro. Deve essere consentito lunghezza sufficiente di cavo in modo che la parte mobile della macchina può essere rimosso senza causare tensione sul cavo e non ha alcuna interferenza con il movimento delle guide apparecchiature. Passi per il montaggio:

1. Una volta scelto il luogo in cui verrà installato il display, è necessario fare un buco nel muro con l'aiuto della piastra che supporterà il display sul retro. Posizionamento lungo la parete, assicurandosi che sia a livello con l'ausilio di un segno di matita il foro come indicato in Figura

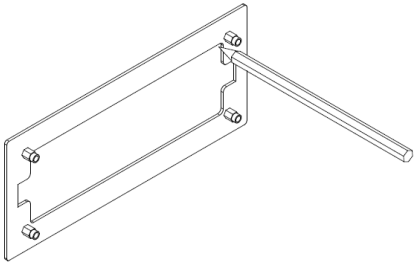

Figura 21 - Attrezzature di montaggio disattivare la visualizzazione

2. Posizionare la piastra di supporto esterno, rendendo coincide con il segno precedentemente fatto come mostrato con il foro, essere contrassegnati fori 4 che passano i bulloni.

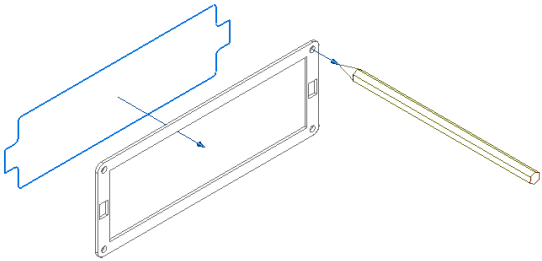

Figura 22 - Attrezzature di montaggio disattivare la visualizzazione

3. Com 5 fori aperti, il passo successivo è quello di introdurre la piastra di supporto posteriore è fissata alla parete interna.

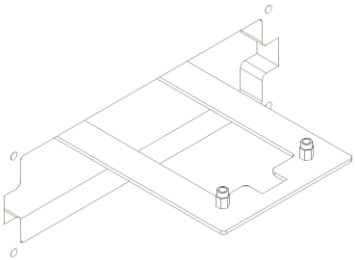

Figura 23 - Attrezzature di montaggio disattivare la visualizzazione

4. É posto all'esterno della piastra di supporto frontale coincidere con i fori precedentemente aperti, inserendo la viti 4x30mm DIN7991 fino interamente filettato, lasciando insieme i due pezzi e il muro tra loro.

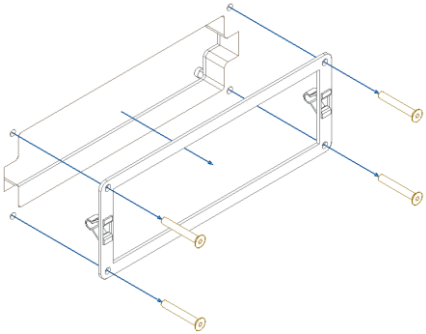

Figura 24 - attrezzature di montaggio disattivare la visualizzazione

5. Tutto il supporto fissato alla parete, è possibile porre lo schermo in cornice di finitura, impostando il display dalla parte anteriore e la scatola posteriore. Abbiamo collegato i due fili e il display deve tener conto della sua lunghezza dovrebbe essere sufficiente per rimuovere la potenza senza creare problemi o pressioni o interferenze del cavo. Infine, deve essere posizionato con il bordo visualizzazione impegnare i bulloni nelle molle di montaggio come mostrato in Fig 25.

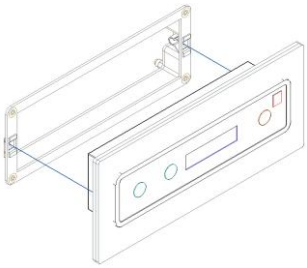

Figura 25 - Attrezzature di montaggio disattivare la visualizzazione

Installazione di sonda di temperatura

- Il pellet ha una sonda inseribile per la misura della temperatura ambiente. Questa sonda, per una corretta lettura della temperatura ambiente deve essere posizionata all'interno, in un luogo in cui non riceve radiazione diretta o aria calda dalla macchina. È sufficiente fare un foro nella parete e posizionare la casella avvitata o incollata, lasciando l'estremità della sonda all'interno. Deve essere consentito lunghezza sufficiente di cavo in modo che la parte mobile della macchina può essere rimosso senza causare tensione sul cavo e non ha alcuna interferenza con il movimento delle guide apparecchiature.

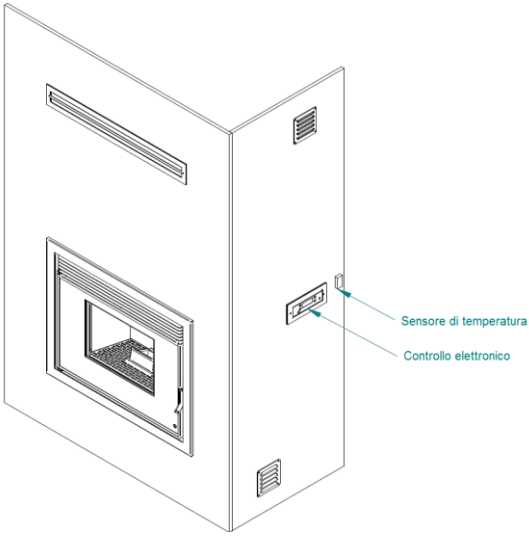

Figura 26 - Accessori Posizionamento

Installazione di una griglia

1. La griglia deve essere installato nella parte superiore della parete in cui è installata l'apparecchiatura per permettere l'uscita dell'aria calda che può accumularsi pareti interne, e con griglie inferiori consentire una circolazione naturale raffredda le pareti interne.

Una volta scelto il luogo in cui verrà installato la griglia, si dovrebbe fare un foro nella parete con la piastra aa aiuto che sosterrà indietro. Dovrebbe essere messo al muro facendo attenzione che è a filo con l'aiuto di una matita per segnare il buco come mostrato.

Figura 27 - Accessori Posizionamento

2. Posizionare la piastra di supporto esterno, rendendo coincide con il segno precedentemente realizzato e mostra la figura con il foro, marcare 6 fori che passano viti.

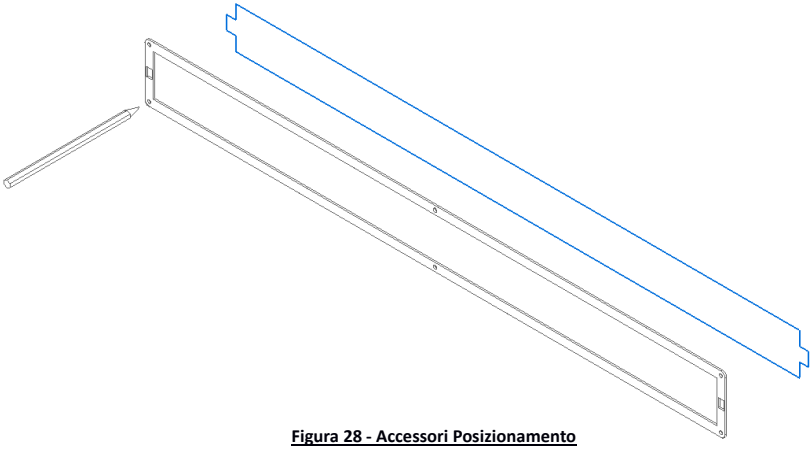

Figura 28 - Accessori Posizionamento

3. Com 7 fori aperto, passo **seguente** è di introdurre la piastra di supporto posteriore è fissata alla parete interna

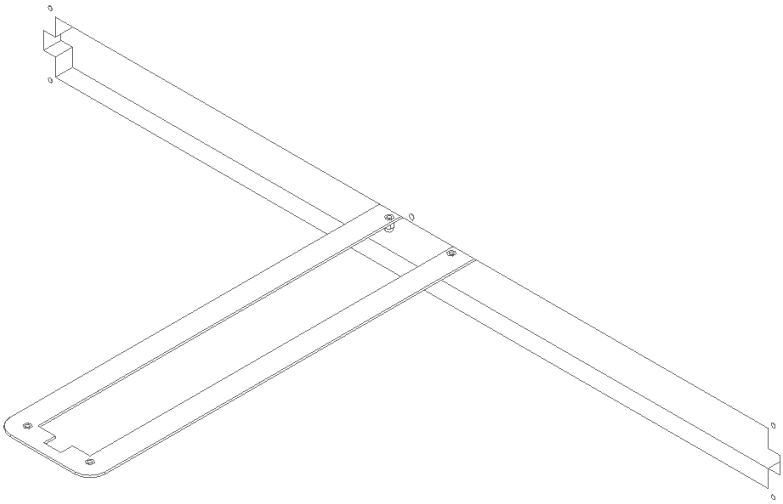

Figura 29 - Accessori Posizionamento

4. È posto all'esterno della piastra di supporto anteriore per coincidere con i fori precedentemente aperti, inserendo la viti 4x30mm DIN7991 fino interamente filettato, lasciando insieme i due pezzi e il muro tra loro.

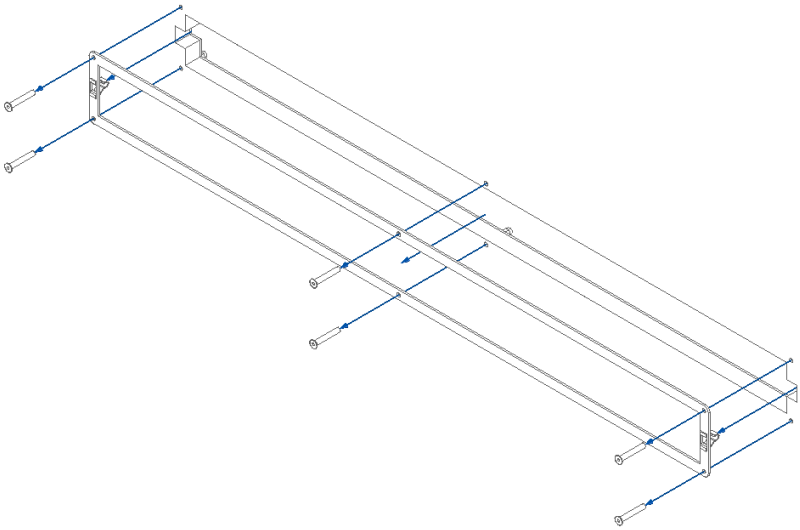

Figura 30 - Accessori Posizionamento

5. Infine si può inserire la griglia sulla parete sagomata bulloni che fissano le molle come mostrato nella fessura.

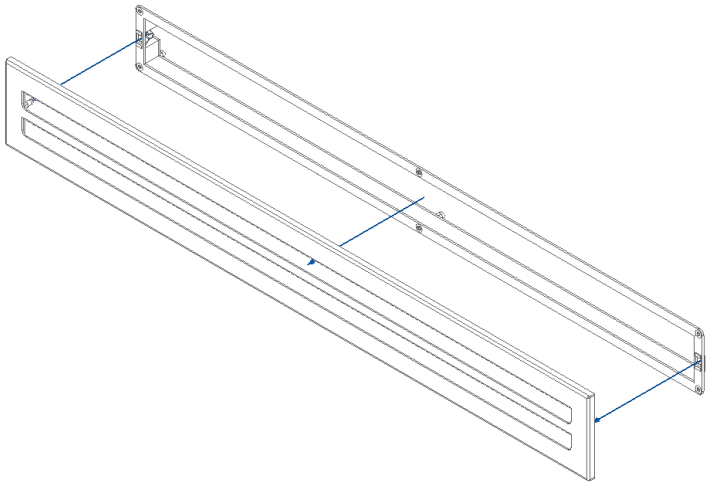

Figura 31 - Accessori Posizionamento

Aiuto installazione tabella

Per eseguire una nuova installazione. È disponibile una tabella ausiliaria regolabile in altezza per facilitare attrezzature di lavoro di installazione. La tabella è regolabile in altezza e presenta due componenti per regolare la profondità di poter fissare alla parete posteriore ha anche fori nella parte inferiore delle gambe per facilitare il fissaggio al pavimento.

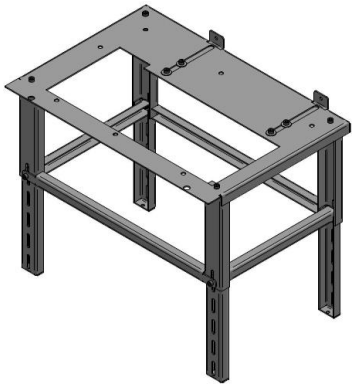

Figura 32 - Montaggio superficiale assist

E 'molto importante che la tabella è livello, sia in profondità e larghezza, ciò facilita l'estrazione del materiale sulle guide aumentato la durata di questi. Per livellare il tavolo è necessario regolare i piedini regolabili in altezza, anche se il terreno è irregolare.

Il fissaggio alla parete e pavimento dipenderà dal materiale di cui sono fatti. Il fissaggio deve essere molto rigido perché l'inseribile ha un peso di circa 115 kg per questo motivo si raccomanda che le seguenti impostazioni in base al materiale di cui fisserà la tabella:

Materiale	**Tipo di fissaggio**	**Immagine**
Solido (lastra, pietra...)	FMS M8x60 Ø10 Metallico	
Massive e non massiva (mattone)	FIP M8x60 Ø10 Chimico	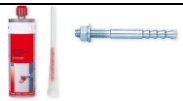

È necessario selezionare il tipo di configurazione che meglio si adatta alle esigenze e utilizzare gli strumenti adeguati e misure di sicurezza per l'installazione.

Per effettuare il montaggio dei componenti di tabella bisogno di un umbrako chiave 6 mm.

Di seguito vengono elencati i componenti che compongono la tabella sono:

Design di componente	**Quant.**	**Descrizione**
	19	DIN912 vite M8x20mm
	4	Rondelle DIN9021 M8
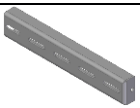	4	Leg Extension
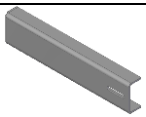	4	Gamba di un tavolo
	2	Lungo bloccaggio

	2	Breve bloccaggio
	1	Tavolo
	2	Le staffe di montaggio

1. Proteggere la superficie su cui si lavorerà. Devono unire le quattro gambe del tavolo con quattro viti M8x20mm DIN912 come mostrato in Figura 33, è necessario serrare solo a mano, per essere più facile da eseguire il resto del gruppo di montaggio. Come mostrato in Figura 33.

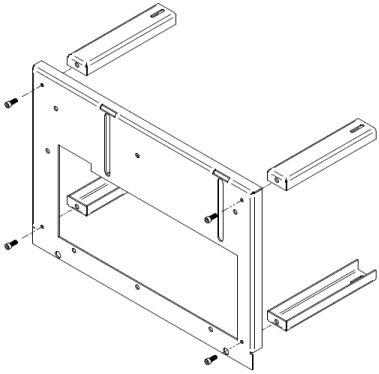

Figura 33 - Tabella per installazione ausiliaria

2. Set uno degli short serrature l'interno di una delle leg extension e inserire tra le due leg extension su un lato, come si vede nell'immagine. Mettere un lunghe ciocche di fuori e fissare il gruppo con una vite DIN912 M8X20mm. Ci serrare la vite di forzare il resto per facilitare il montaggio del complesso. Le estensioni gamba ha 5 fori, è necessario selezionare quali si applicano e l'altezza totale del tavolo.

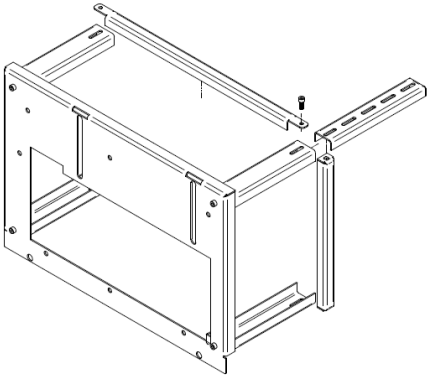

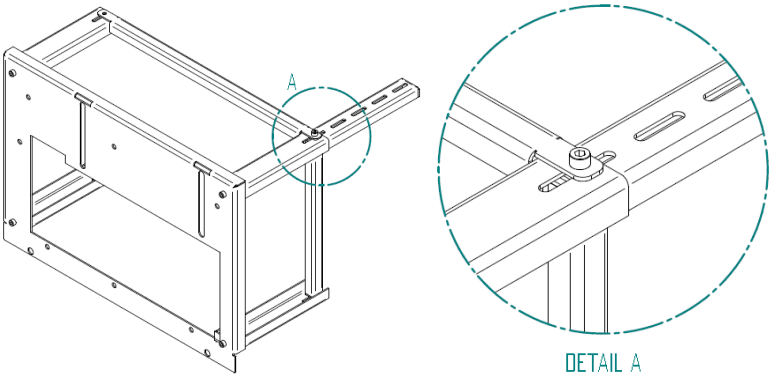

Figura 34 - Tabella per installazione ausiliaria

3. Si dovrebbe ripetere il processo per gli altri tre gambe.

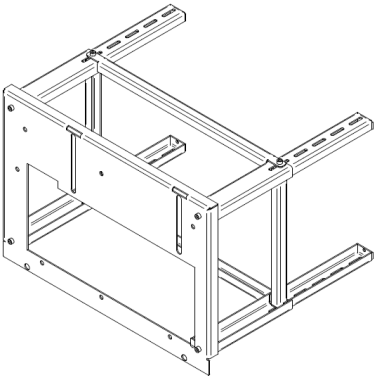

Figura 35 - Tabella per installazione ausiliaria

4. Posizionamento delle due piazze sul tavolo attraverso l'apertura e mettere vite e rondella in ciascuno. Non serrare completamente i bulloni quanto basta per consentire il movimento delle staffe.

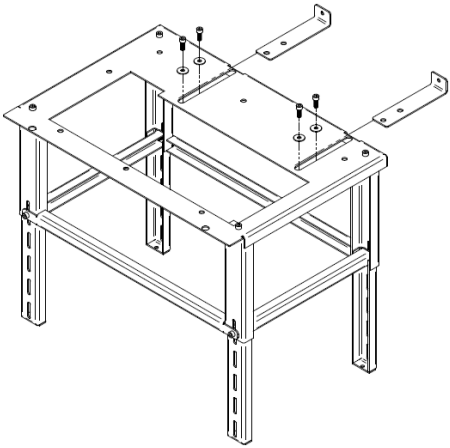

Figura 36 - Tabella per installazione ausiliaria

5. Posizionare il piano ausiliario nella sua posizione definitiva, si ricordi che la tabella deve essere una distanza di 62,5 mm visti dalla parete anteriore, come si può vedere nell'immagine. Poi, segnare i quattro fori nel pavimento delle gambe, e quindi si apre il foro, è necessario utilizzare il mezzo di fissaggio come indicato sopra. Alla fine dovrebbe risolvere il tavolo al pavimento.

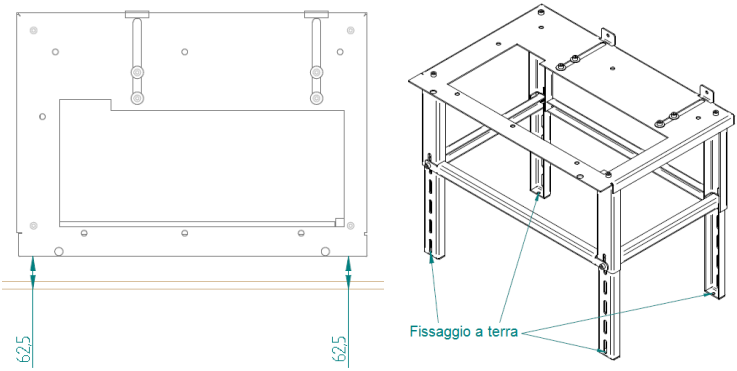

Figura 37 - Tabella per installazione ausiliaria

6. Dovrebbe essere livellare il tavolo con la massima precisione possibile, con l'aiuto di un livello. Serrare tutte le viti con un 6mm umbrako chiave. Spostare le staffe sulla parete posteriore e segnare i fori. Rimuovere le staffe, se necessario, rimuovere le viti e rimuovere il gruppo per facilitare il compito di fare fori nel muro. Una volta fatto i

componenti necessari è collocato il posto di fissaggio delle staffe al suo posto. Controllare che il tavolo sia in piano e rispetta la quota di 62,5 millimetri, è necessario stringere le viti che fissano le staffe al tavolo con umbrako 6 millimetri chiave.
Prima di finalizzare il check installazione se questa tabella livello corretto, se necessario.

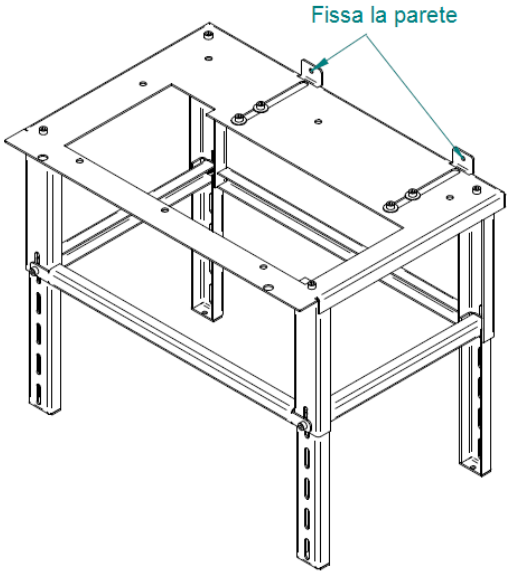

Figura 38 - Tabella per installazione ausiliaria

7. Requisiti per l'installazione

Le distanze minime per il pellet inseribile superfici particolarmente infiammabili sono mostrati in Figura 39.
In cima alla inseribile è necessario mantenere una distanza minima di 1 m dal soffitto della camera soprattutto se contengono materiale infiammabile nella sua composizione.
La base che sostiene l'inseribile non può essere in materiale combustibile (ad es. Moquette), così si dovrebbe essere sempre una protezione adeguata.

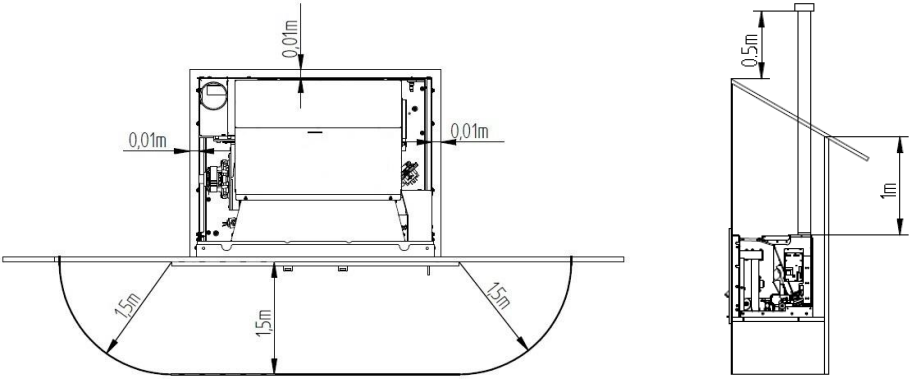

a) b)

Figura 39 - distanze minime a tutte le superfici: a) vista dall'alto della installazione di apparecchiature; b) vista laterale dell'apparecchiatura di installazione.

¡ATTENZIONE!

Mantenere materiali combustibili e infiammabili a distanza di sicurezza. Non meno di 5 cm e superfici coibentate 1 cm superfici non combustibili.

8. L'installazione di tubazioni sistemi di scarico del gas:

- La costruzione del condotto di scarico gas deve essere adatto allo scopo conformemente ai requisiti locali e rispettando le normative.
- Come mostrato in figura 40, il condotto di scarico deve essere effettuato in modo che la pulizia e la manutenzione sono assicurate dalla inclusione di puntiispezione. Il registro contiene una calotta inseribile della cassa fumi, al fine di eseguire la pulizia.
- In condizioni di funzionamento nominali, il disegno dei fumi darà una depressione 12 Pa, misurata 1 metro sopra il collo del camino.
- L'inseribile non può condividere il camino con altre apparecchiature.
- I tubi di fuori del sito, deve essere il doppio acciaio inox coibentata, diametro interno 80 mm.
- Il tubo di scarico gas può generare condensa in questo caso è consigliabile creare sistemi di ritorno della condensa adeguati.

8.1. Nessuna installazione canna fumaria

L'installazione del pellet inseribili quando deve avvenire senza canna fumaria, come in Figura 40, portando il tubo di scarico fumi (minimo diametro interno 80 mm) direttamente fuori e sopra il tetto.

Dovrebbe essere usato isolati parete doppi tubi di acciaio inossidabile ben ancorate per evitare fenomeni di condensa.

Predire la base di un tubo T per i controlli periodici e la manutenzione annuale, come mostrato in Figura 40.

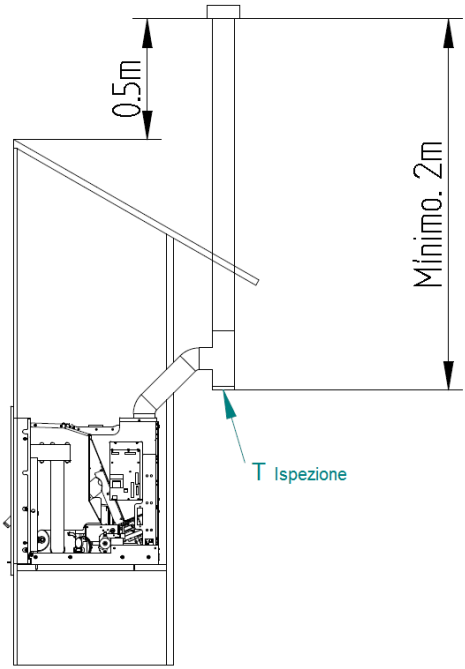

Figura 40 - Vista laterale di nessuna installazione canna fumaria, con l'esempio del punto di controllo.

In Figura 41 sono riportati i requisiti di base per l'installazione del inseribile camino.

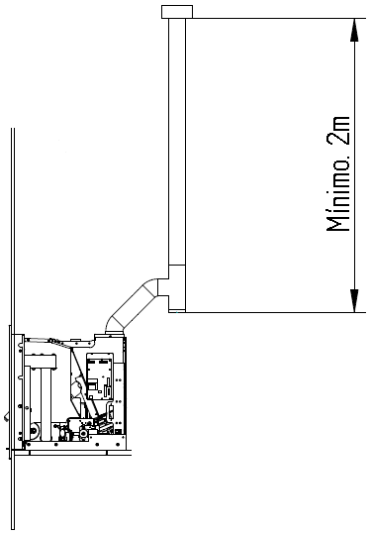

a)

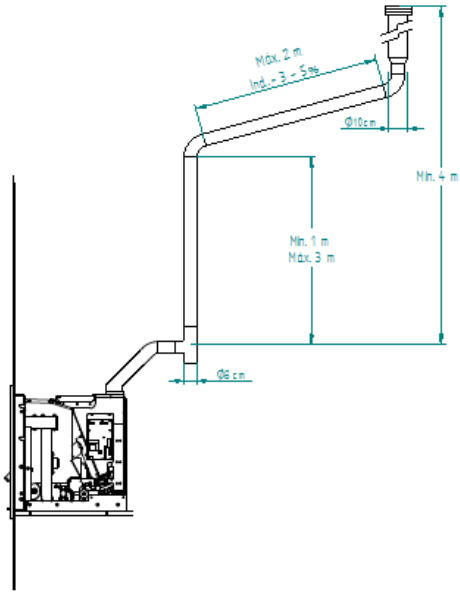

b)

⚠ **Attenzione. Non utilizzare curve 90º.**

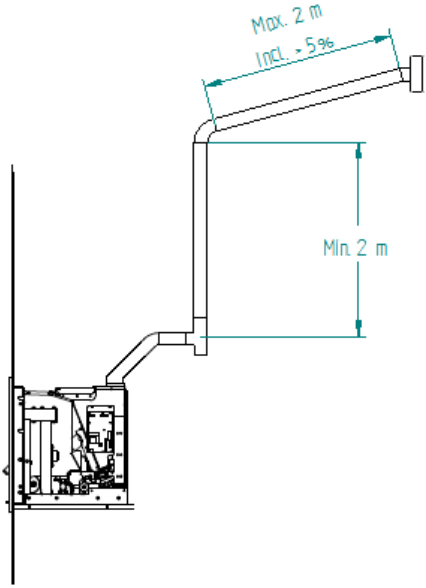

c)

Figura 41 - Esempi di locali tipici.

⚠ Il mancato rispetto di questi requisiti pregiudicare il corretto funzionamento della perdita inseribile e conseguente di garanzia. rispettare pienamente le indicazioni dei programmi.

⚠ Il lavoro inseribile con la depressione della camera di combustione, ed è assolutamente necessario avere un gas di combustione per estrarre i gas di combustione in modo appropriato.

Materiale comportamento dei gas: I tubi da posare deve essere rigido, spessore minimo acciaio inossidabile di 0,5 mm, per unire insieme tra le diverse sezioni e accessori.

Isolamento: I tubi del gas devono essere isolati doppia parete, per assicurare che gas non raffreddare durante il percorso verso l'esterno, che porterebbe ad una cattiva circolazione e condensa che potrebbero danneggiare il dispositivo.

Uscita "T": Utilizzare sempre l'inseribile una "T" con la registrazione.

Parabrezza terminale: Si dovrebbe sempre installare un terminale parabrezza per evitare il ritorno di gas.

La depressione nella canna fumaria: Le figure illustrano tipo tre regimi, con lunghezze e diametri adatti. Qualsiasi altro tipo di installazione deve assicurare che esso genera un 12 Pa vuoto (0,12 mbar) misurata a caldo ed a piena potenza.

Ventilazione: Per il corretto funzionamento del inseribile è necessario che lo smaltimento sito dispositivo di impianto di una presa d'aria con sezione minima di 100 cm2.

Se la stanza c'è qualche sistema di estrazione dell'aria (ad es. Cucina estrattore), è necessario disporre di una sezione superiore di sfiato e dimensionato in modo da varie attrezzature che rimuovere l'aria dalla stanza. Posizionando l'inseribile in luoghi dove la cottura estrattori gas estrattori vengono applicati possono pregiudicare il corretto funzionamento del inseribile. Si raccomanda che l'inseribile essere spento quando questi estrattori sono in funzione.

8.2. Installazione con il camino

Come mostrato in Figura 34, l'installazione del pellet inseribile porta il tubo di scarico (con ⌀80 mm) direttamente nel camino. Se la pila è troppo grande è raccomandato tubi ai gas di scarico con un diametro interno minimo del tubo 80 mm.

Predire base di reindirizzare una "T" per i controlli periodici e la manutenzione annuale, come mostrato in Figura 42.

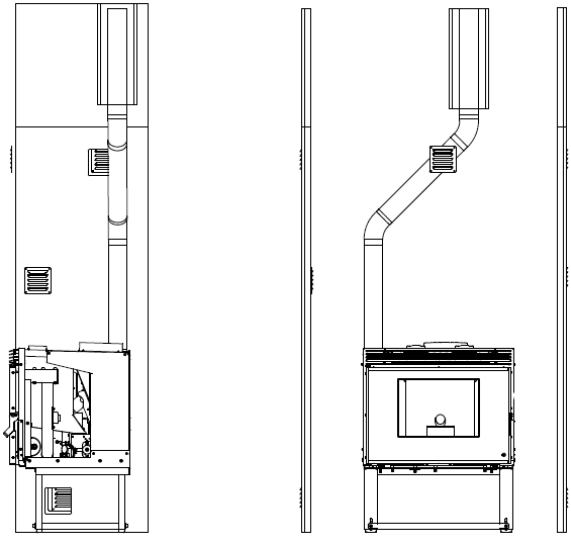

Figura 42 - Installazione di vista con camino.

Quando le condizioni atmosferiche sono modo negativo causando gravi perturbazioni nella circolazione gas di inseribile (in particolare venti molto forti), è consigliabile non utilizzare l'inseribile.

In caso di mancato utilizzo dell'apparecchiatura per lungo tempo, l'utente deve garantire l'assenza di qualsiasi blocco nei tubi di scarico prima della cottura.

9. Combustibile

L'unico combustibile che deve essere utilizzato per l'operazione del pellet è inseribile. Nessun altro combustibile può essere utilizzato.
utilizzare solo pellet certificato EN 14961-2 grado A1 con diametro 6 mm e lunghezza che può variare tra 10 e 30 mm.
L'umidità massima consentita per il pellet è pari a 8% in peso. Per garantire una buona combustione, i pellets devono mantenere queste caratteristiche, quindi si consiglia di tenerli in un ambiente secco.
L'uso di diversi pellet riduce l'efficienza dei pellets inseribili e provoca processi di combustione carenti.
Come una raccomandazione sempre optare per pellet certificato senza dimenticare che prima di acquistarne grandi quantità dovrebbe sempre provare un campione.
Le proprietà fisico-chimiche dei pellets (in particolare pinza, attrito, densità e composizione chimica) possono variare entro certi tolleranze e secondo ogni costruttore. Ciò può causare cambiamenti nel processo di alimentazione e di conseguenza diversi dosaggi (meno o più granuli).
Il pellet consente una regolazione della dose inseribile nei livelli fase di avvio e di potenza di ± 15% (Vedere il manuale 11.3.6 paragrafo).

⚠ **¡ATTENZIONE!**
L'unità non può essere utilizzato come inceneritore.

10. Usando pellets inseribile

Raccomandazioni

Prima di avviare l'unità di avvio, è necessario verificare i seguenti punti:
- Assicurarsi che si incontrano inseribile correttamente collegata alla rete elettrica attraverso il cavo di alimentazione 230VAC.

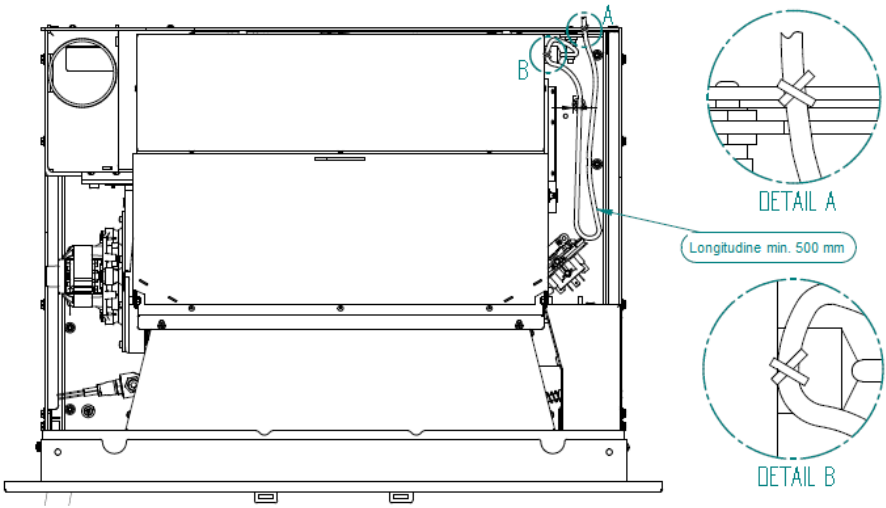

Figura 43 - Collegare la corrente elettrica

- Controllare se il serbatoio pellet è pieno.

⚠ **La camera di combustione e la porta sono inseribili realizzati in lamiera di acciaio verniciato con vernice ad alta temperatura che rilascia fumi durante la prima combustione a causa dell'indurimento dell'inchiostro. In questo caso, aprire le finestre e le porte che conducono verso l'esterno per aerare il locale. Evitare di toccare lo sportello della macchina durante la prima combustione non lasciare segni permanenti sulla vernice. La vernice è prodotto cure a circa 300 ° C per 30 minuti.**

Va verificato che la stanza dove l'impianto è realizzato c'è circolazione d'aria sufficiente, perché altrimenti il dispositivo non funzionerà correttamente. Per questo motivo si dovrebbe essere a conoscenza se ci sono altri apparecchi di riscaldamento che utilizzano l'aria per il suo funzionamento (ad es. Impianti di gas, bracieri, cappe, ecc) non sono consigliare il funzionamento di questi dispositivi allo stesso tempo.

11. Comando

11.1. Telecomando infrarossi

Figura 44 - Telecomando a infrarossi

Il controllo a infrarossi consente accensione e lo spegnimento del inseribile e anche aumentare o diminuire l'impostazione del flusso d'aria e il livello di potenza del ventilatore dell'apparecchiatura.

11.2. Di comando e di visualizzazione

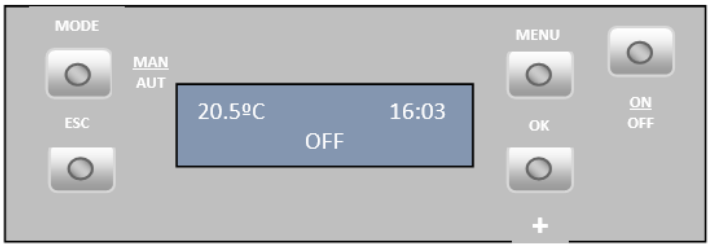

Figura 45 - Comando e visualizzazione

a) Chiave per passare dalla modalità manuale, i menu automatici e di uscita (ESC).

b) L'accesso ai menu e tasto di conferma tasto (OK).

c) Chiave Start / Stop l'unità e per azzerare gli errori

d) Pulsante menu per spostarsi verso sinistra per aumentare o ridurre impostazione ventilatore a flusso e aumentando o diminuendo la temperatura di set point

e) Chiave per far avanzare i menu a destra e per aumentare e diminuire il potere della inseribili.

Figura 46 - Pulsanti di comando

11.3. Display

11.3.1. Selezione manuale o automatica

Menù che indica inseribili "off" a temperatura ambiente in ° C e nel tempo.

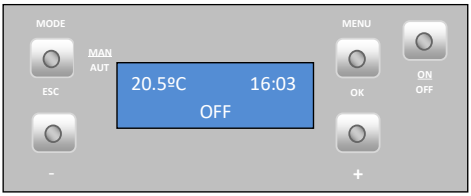

Selezionare la modalità di funzionamento: Per selezionare la modalità di funzionamento, portare la "modalità" per selezionare la modalità manuale "Manu" o "Auto" modalità automatica.

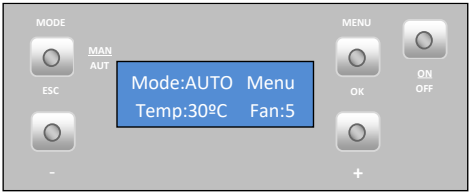

Modalità "Auto"In questo modo la macchina si accende alla massima potenza e vi rimangono fino a raggiungere una temperatura di 1 ° C rispetto alla temperatura impostata (set point temperatura). Quando raggiunge questa temperatura inizia a funzionare a potenza minima.
È possibile variare il set point della temperatura, 5-40 ° C premendo il tasto "-".
Il tasto "+" può variare la velocità del ventilatore ambiente tra 1 e 5 o automatico.

Modalità "Manu": In questo modo la macchina funziona sulla potenza selezionata con il tasto "-", che può variare tra 1 (velocità più bassa della macchina) a 5 (massima potenza).

11.3.2. Data e ora

Imposta data: premere il pulsante Menu due volte e appare "Data", premere "set", viene visualizzato il menu:

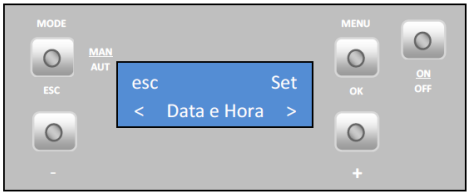

- Anno

Per impostare l'anno premere "set" e lampeggia, premere il tasto "+" o "-" per selezionare l'anno desiderato, premere "OK" per confermare il valore. Fare "esc" si ritorna al menu "Dati", per passare al menu successivo, premere il tasto "+" e viene visualizzato il menu mese.

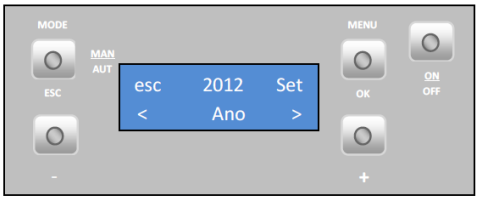

- Mese

Per impostare il mese premere "set" e lampeggia, premere il tasto "+" o "-" per selezionare il mese desiderato, premere "OK" per confermare il valore. Premere il tasto "+" per passare al "giorno del mese" menu.

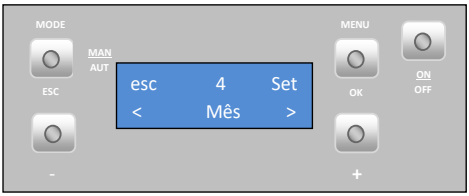

- Giorno del mese

Per impostare giorno del mese premere "set" e lampeggia, premere il tasto "+" o "-" per selezionare il giorno desiderato, premere "OK" per confermare il valore. Premere il tasto "+" per passare al menu "giorno".

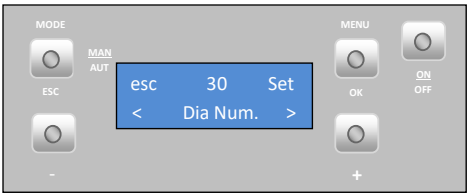

- Giorno

Per impostare il giorno della settimana premere "set" e lampeggia, premere il tasto "+" o "-" per selezionare il giorno desiderato, premere "OK" per confermare il valore. Premere il tasto "+" per passare al menu "Ora".

- Tempo

Per impostare l'ora premere "set" e lampeggia, premere il tasto "+" o "-" per selezionare il tempo desiderato, premere "OK" per confermare il valore. Premere il tasto "+" per passare al menu "Minutes".

- Minuti

Per impostare i minuti premere "set" e lampeggia, premere il tasto "+" o "-" per selezionare i minuti desiderati, premere "OK" per confermare il valore. Premere il tasto "Esc" per uscire.

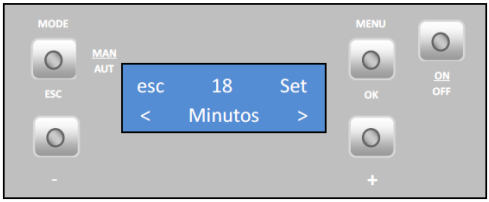

11.3.3. Crono

La inseribili ha un interruttore a tempo che serve per la inseribili on e off in un determinato momento.

- Qualifiche

Per abilitare menù premere "set" crono appare e "abilitazione". Essa può essere attivata solo dopo l'impostazione del programma, come illustrato al punto successivo.

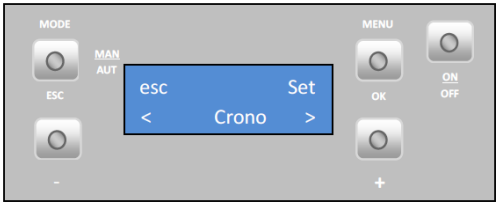

Per attivare la modalità Chrono, premere "set" e lampeggia, premere il tasto "+" o "-" per selezionare "on" o "Off", premere "OK" per confermare la scelta. Premere il tasto "+" per passare al menu "Carica profilo".

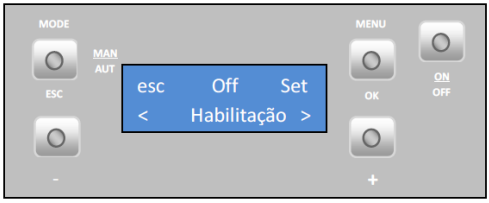

Ci sono 10 programmi settimanali preimpostati in Crono (vedi punto di attacco 17) con la selezione di questo, esegue il programma Lunedi per Venerdì e Sabato alla Domenica premere "set" e lampeggia, premere il tasto "+" o "-" per selezionare il programma desiderato, premere "OK" per confermare la scelta. Premere il tasto "+" per passare al menu "riavviato" chiave.

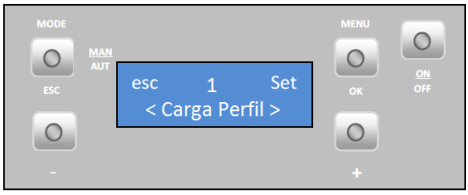

In questo menu è possibile cancellare tutti i programmi definiti. Per fare questo, premere "set" e il messaggio "Conferma?" Messaggio. Ricarica in "set" per confermare l'ordine di cancellare il programma, o fare "esc" per uscire.

Il programmatore macchina consente per 6 diversi programmi che possono essere associati con ogni giorno della settimana.

Per parametrizzare i programmi "P1" "P6", selezionare il programma desiderato utilizzando il "-" e "+", e premere il tasto "set" per selezionare il programma. viene visualizzato il menu "P1 Enable".

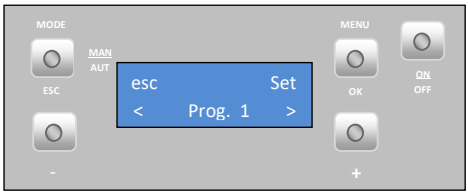

Torna a premere "set" e il lampeggio, premere i tasti "+" o "-" per selezionare "on" o "Off". Premere il tasto "OK" per confermare la scelta. Premere il pulsante "+" per passare al menu "P1 H. Start".

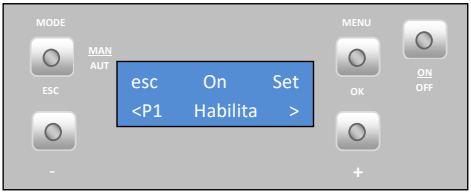

Per selezionare il tempo all'inizio del programma P1, premere "set" e lampeggia, premere il tasto "+" o "-" per selezionare un tempo desiderato, premere "OK" per confermare il valore. Premere il pulsante "+" per passare al menu "P1 H. Stop".

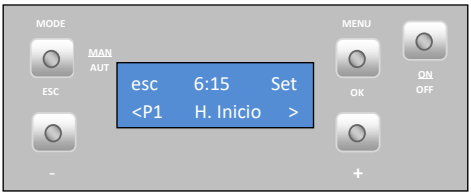

Per selezionare l'ora di fine nel programma P1, premere "set" e lampeggia, premere il tasto "+" o "-" per selezionare un tempo desiderato, premere "OK" per confermare il valore. Premere il tasto "+" per passare al menu "P1 Temp. Air. "

Per selezionare la temperatura del set point nel programma P1, premere "set" e lampeggia, premere il pulsante "+" o "-" per selezionare la temperatura desiderata, premere "OK" per confermare il valore. Premere il tasto "+" per passare al menu "P1 Temp. Air. "

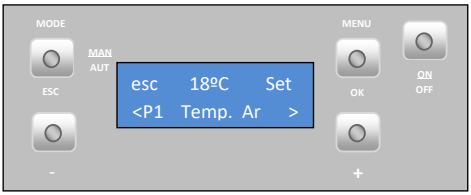

Per selezionare la potenza del lavoro (1-5) nel programma P1, premere "set" e lampeggia, premere il tasto "+" o - per selezionare la potenza desiderata (1-5), premere " "" ok "per confermare il valore. Premere il tasto "+" per passare al menu "P1 Day".

Per selezionare i giorni della settimana in cui vogliamo che il programma di esecuzione P1, premere "set" e con il "-" e "+" scegliere il giorno della settimana. Premere il tasto "set" e lampeggia. Con i tasti "-" e "+" scegliere "On" o "Off". Premere il tasto "OK" per

confermare la scelta. Premere il tasto "ESC" per passare al menu "P1 Day". Fare doppio clic su "esc" e poi "+" per accedere al menu "Impostazioni".

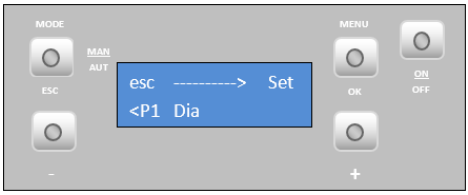

Eseguire la procedura per la P2 ai programmi P6.

Nota:

- Dopo parametrizzare i programmi non dimenticate di fare la qualificazione di queste materie (menù "qualifiche").

- Siamo in grado di essere attivi nel profilo settimanale o Crono Diario (non funzionano contemporaneamente) solo.

11.3.4. Il sonno (questo menu appare solo con la stufa in funzione).

Il menù "Sleep" consente di impostare il tempo per la stufa è spenta.

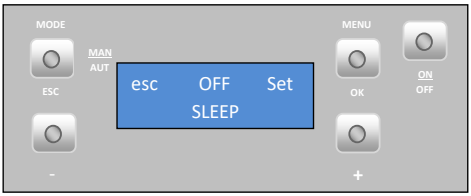

Premere il tasto "set" inizia ora a lampeggiare. Utilizzando i tasti "-" e "+" è possibile scegliere il tempo desiderato. Dopo aver selezionato il tempo, premere "OK" per confermare. Premere il tasto "esc" per tornare al menu e "+" per passare al menu delle impostazioni.

11.3.5. Info

In questo menu l'utente può visualizzare alcune informazioni circa la inseribili. Cliccando sul "set" appare nel menu "Codice dei dati".

Codice software / firmware della scheda madre ("scheda madre"). Premendo il pulsante "+" passa al menu successivo "codice di sicurezza".

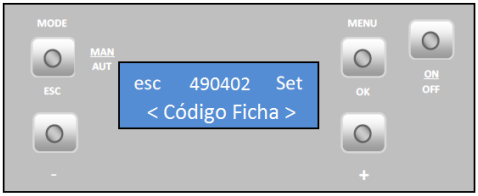

Codice software / firmware per la sicurezza. Premendo il pulsante "+" passa al menu successivo "Codice Display".

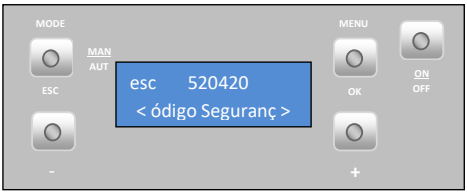

Codice del software / firmware del display. Premendo il pulsante "+" passa al menu successivo "codice del parametro".

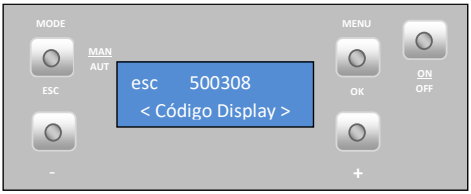

Codice parametri. Premendo il pulsante "+" passa al menu successivo "ore di lavoro".

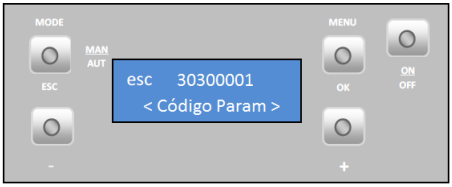

Questo menu indica quante ore di lavoro è la inseribili.

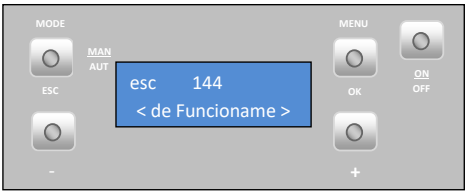

Questo menu indica quante ore di lavoro sono dopo l'ultimo servizio inseribili.

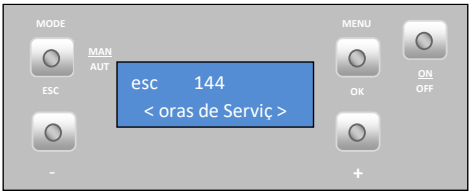

Numero di ore che deve avvenire il servizio.

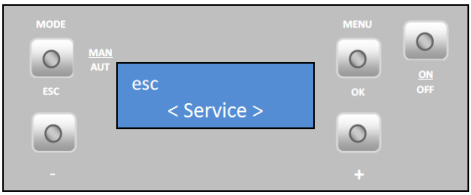

Questo menu indica la fase / stato in cui si trova la stufa

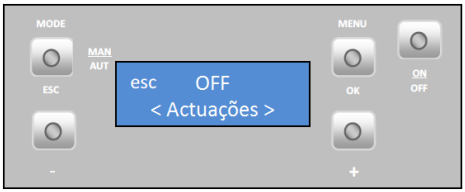

Velocità (rpm) dell'operazione di fumi.

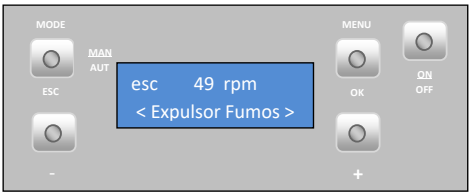

Consumo teórico di pellet

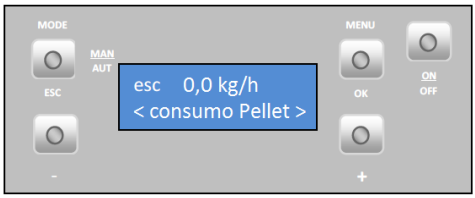

Temperatura di fumi.

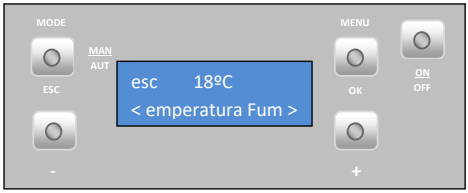

Tempo ("on") di rotazione infinita.

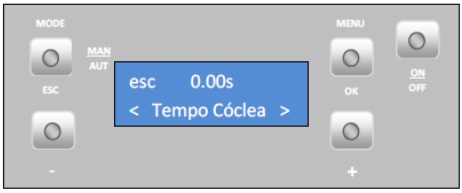

11.3.6. Impostazioni del menu

Per cambiare la stampa insieme impostazioni Inseribili, viene visualizzato il menu "Lingua" per selezionare la lingua.

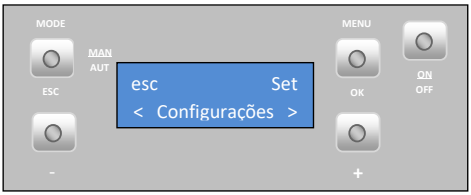

- Língua

Per selezionare la lingua, premere "set" e il tasto "+" o "-" selezionare la lingua desiderata (Pt - portoghese; Nl - Olandese; Gr - Greco; Tr - turco; E - Italiano, En - English; fr - Francese; Es - Spagnolo, De - tedesco). Premere il tasto "OK" per confermare. Premere il tasto "+" per passare al menu "eco"

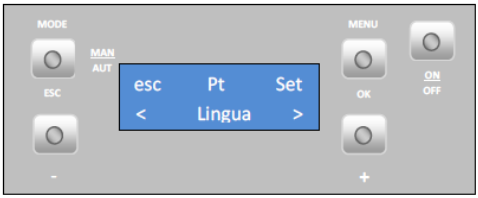

- Modalità ecologica

Quando si attiva la modalità "ECO" con la funzione termostato, la caldaia funziona alla massima potenza fino (Delay tempo di chiusura del contatto del termostato aperto (NO) e passante funzionamento a potenza minima durante un intervallo di tempo predeterminato: impostazione di fabbrica : 20 minuti). Trascorso questo tempo, la caldaia si spegne. L'inizio della fase di spegnimento caldaia contiamo un altro intervallo di tempo predeterminato (tempo di ritardo Starup: impostazione di fabbrica: 20 minuti), in modo che quando il termostato chiude il contatto (NC), la stessa fase di attivazione pasa.

Starup tempo di ritardo (tempo di attesa su): è il tempo di attesa dopo il contatto del termostato è chiuso (NC) per attivare la caldaia.

tempo di ritardo di spegnimento (tempo di attesa Off): è il tempo di attesa dopo il contatto del termostato è aperto (NO) per spegnere la caldaia.

Nota: per questo sistema operativo la prima volta è necessario battere il pulsante On / Off sul display.Para attivare la modalità eco, premere "set" e lampeggia. Per abilitare la modalità eco, premere "set" e lampeggia. Con i tasti "-" e "+" per selezionare "On" o "Off". Premere il tasto "set" per confermare la scelta. Premere il tasto "esc" per tornare al menu precedente e poi il "+" per passare al menu di illuminazione

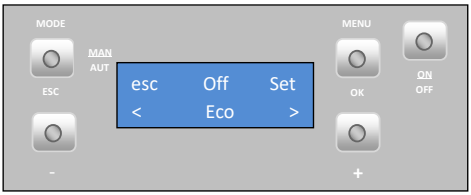

- Illuminazione

Per selezionare display illuminato, premere "set" e lampeggia. Premere il tasto "+" o "-" per selezionare il tempo che si desidera la retroilluminazione del display è acceso; o scegliere l'opzione "on" per mantenere la retroilluminazione sempre accesa. Premere il tasto "OK" per confermare il valore. Premere il tasto "+" per passare al menu "controllo a distanza".

- Telecomando

Questa funzione abilita o disabilita il telecomando quando si lavora con termostato remoto ambiente. Premere il tasto "set" e il tasto "+" e "-" per selezionare la modalità "on" o "off", premere "OK" per confermare. Premere il tasto "+" per passare al menu "unità di temperatura".

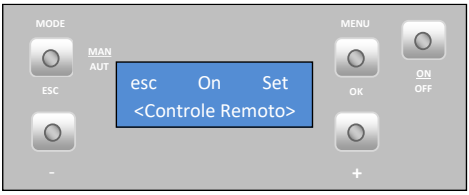

Nota: Ci sono comandi televisivi che hanno la stessa frequenza del comando inseribili, questi influenza nel suo funzionamento è consigliabile spegnerlo se questo accade.

- Unità di temperatura (° C / ° F)

Per selezionare ° C / ° F, premere "set" e lampeggia, premere il tasto "+" o "-" per selezionare "° C", "ºF" o "Auto", premere "OK" per confermare la scelta. Premere il tasto "+" per passare al menu "ricetta di combustione".

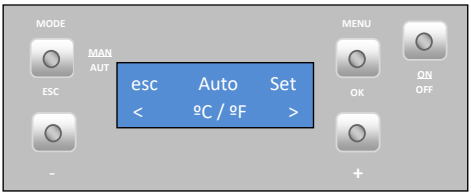

- Ricetta combustione

Premere il tasto "set" appare e il menu "Combustion ricetta".

- Pellet

Questa caratteristica permette aumento del 15% o diminuire la quantità pellets all'avvio e potenza processo. Premere il tasto "SET" lampeggia, premendo i pulsanti "+" o "-" i tasti per aumentare o diminuire (-10 a +10), se lo desideri. Ogni unità deve essere moltiplicata per 2,5 per ottenere la percentuale corretta. Premere il tasto "OK" per confermare il valore. Premere il tasto "+" per passare al menu "Air".

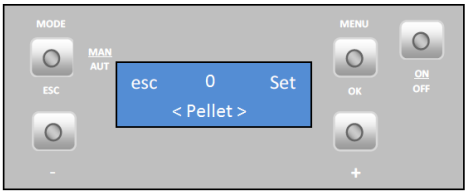

- Air

Questa caratteristica permette aumento del 25% o diminuire la velocità di estrazione dei fumi in fase di avvio e il processo di alimentazione. Premere il tasto "set" e lampeggia. Premere il tasto "+" o "-" i tasti per aumentare o diminuire (-10 a +10), se lo desideri. Ogni unità deve essere moltiplicata per 2,5 per ottenere la percentuale corretta. Premere il tasto "OK" per confermare il valore. Premere il tasto "esc" per tornare al menu "Pellet ricetta" e quindi il tasto "+" per passare al menu "caricamento del pellet".

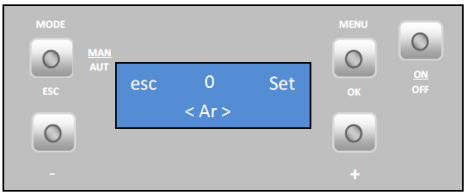

- Pellet carica

Questa funzione permette al motore senza fine in modo da riempire il canale quando è vuoto di non riuscire cottura. Premere il tasto "set" e l'opzione messaggio "OK". Premere il tasto "OK" per attivare il motore (il messaggio messaggio "abilitato") e "esc" per fermarlo. Premere il tasto "+" per passare al menu di "pulizia".

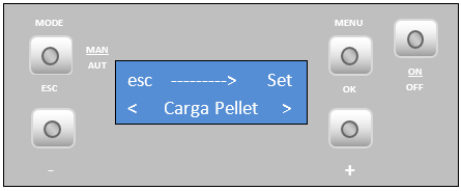

- Pulizia

Questa funzione permette la pulizia manuale sotto forma di cesto di masterizzazione. Premere il tasto "set" e l'opzione messaggio "OK". Premere il tasto "OK" per avviare la pulizia e nasce il messaggio "abilitato". Quando si vuole fermare, premere "OK". Premere il tasto "+" per passare al menu "Menù Tecnico".

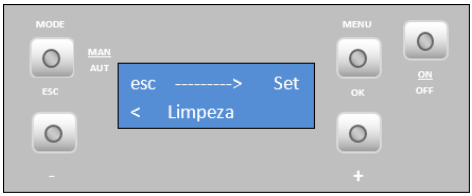

Nota: il menù tecnico non è disponibile per il consumatore finale.

12. Inizio

Dopo aver caricato il pellet nel serbatoio (vedi punto 13) per iniziare l'inizio del pellet inseribili è necessario premere il pulsante ON / OFF per 3 secondi. Il display indicherà "attivazione", rimanendo tale fino alla fase di accensione è completa.

I pellet vengono condotte attraverso il canale di alimentazione al cestello combustione (camera di combustione), che inizierà la sua accensione con l'ausilio della resistenza di riscaldamento. Questo processo può richiedere da 5 a 10 minuti, a seconda della vite

senza fine di trasporto pellet è precaricato o carburante vuoto. Dopo il completamento della fase di accensione, il display visualizza la scritta "On". La regolazione della potenza di riscaldamento può essere effettuata in qualsiasi momento semplicemente premendo il pulsante di selezione di alimentazione per circa 1 secondo. L'utente ha la possibilità di scegliere tra cinque livelli di potenza prefissata. L'indicazione della potenza selezionata è visibile sul display. Il potere dello stato iniziale, all'inizio di ogni partenza sarà il valore impostato prima del capolinea.

⚠ **Nota importante**: Prima di avviare la macchina accertarsi che il deflettore è posizionato correttamente.

12.1. Fermarsi

L'ordine di arresto dell'apparecchio viene eseguita premendo il tasto ON / OFF per 3 secondi. Fino al completamento di questa fase il display indicherà **"Disable".** L'estrattore sarà attivo finché la temperatura ha raggiunto 64 ° C gas, al fine di garantire che tutto il materiale viene bruciato.

12.2. Spegnimento della macchina

Si dovrebbe girare solo spegnere l'unità dopo aver completato la procedura di arresto, fare in modo che il display visualizza "Off". Se necessario, scollegare il cavo di alimentazione dalla presa di corrente.

13. Istruzioni per l'installazione anello di rifinitura

13.1. Scelta della cornice di finitura

Prima dell'installazione del cerchio finito, si dovrebbe verificare immediatamente se la confezione è completa e in perfette condizioni, danni o componenti mancanti deve essere segnalata e contrassegnato prima della loro installazione.
Questa apparecchiatura è possibile installare diversa finitura cerchi.
Per installare la finitura del cerchio, in primo luogo è necessario controllare che il cerchio è compatibile con l'inseribile:

- **Hoop finitura fine (Fire e Wind 9kW)**

Misure interne:

685x536mm

Larghezza cerchio di 44 mm

Rif. MO1160N017

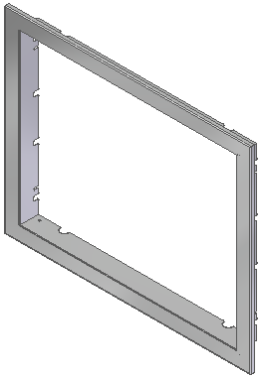

Figura 47

- **Hoop raffinata finitura (Earth 9kw)**

Misure interne:

685x596mm

Larghezza cerchio di 44 mm

Rif. MO1160N015

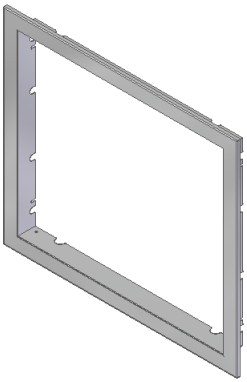

Figura 48

- **Aro finire ampio (Fire e Wind 9kW)**

Misure interne:

685x536mm

Larghezza cerchio di 74 millimetri

Rif. MO1160N018

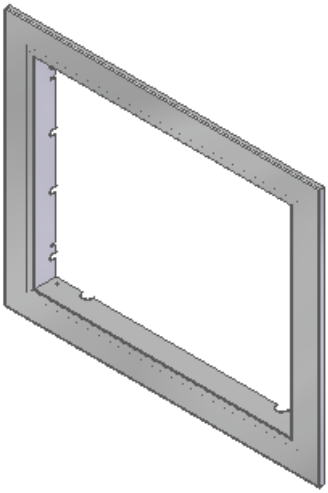

Figura 49

- **Aro finire ampio (Earth 9kw)**

Misure interne:

685x596mm

Larghezza cerchio di 74 millimetri

Rif. MO1160N016

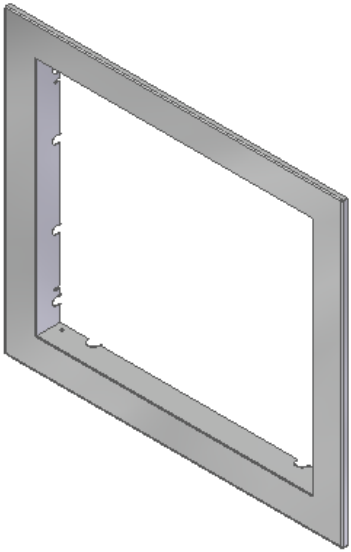

Figura 50

13.2. Installazione telaio in apparecchiature

Con l'inseribile anello fisso e tripartita preparata, il passo successivo è quello di facilitare il collegamento tra i due. Dovrebbe essere aperto ai ganci di sicurezza inseribili, rimuovere il inseribile per lavorare comodamente. Su ogni lato del forno presentano due viti (Din M4x8mm 967), è necessario allentare leggermente le viti. (Vedere Figura 50)

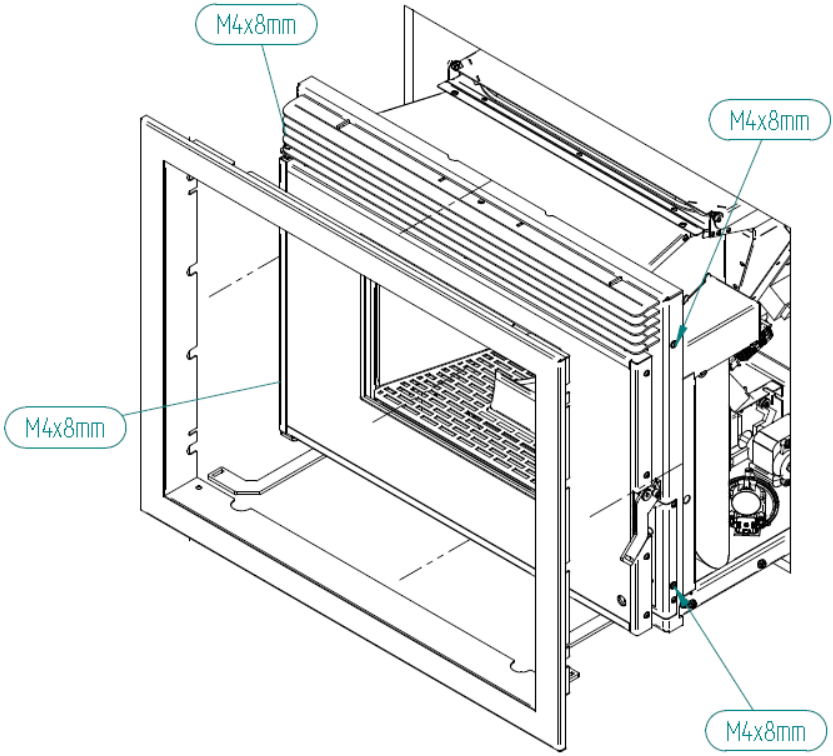

Figura 51 - Posizione delle viti per fissare la ghiera per l'inseribile

Abbiamo messo il cerchio, allineando le viti inseribili nelle scanalature delle flange del cerchione, messo il cerchio allinea la parte anteriore del mezzo inseribile e agitare nuovamente le viti che fissano l'anello (vedere Figura 51). Collocare l'inseribile nella sua posizione operativa e chiude le due chiusure di sicurezza, la parete è sensibile ai marchi si consiglia di lasciare 1 a 2 mm di distanza tra il bordo e la parete.

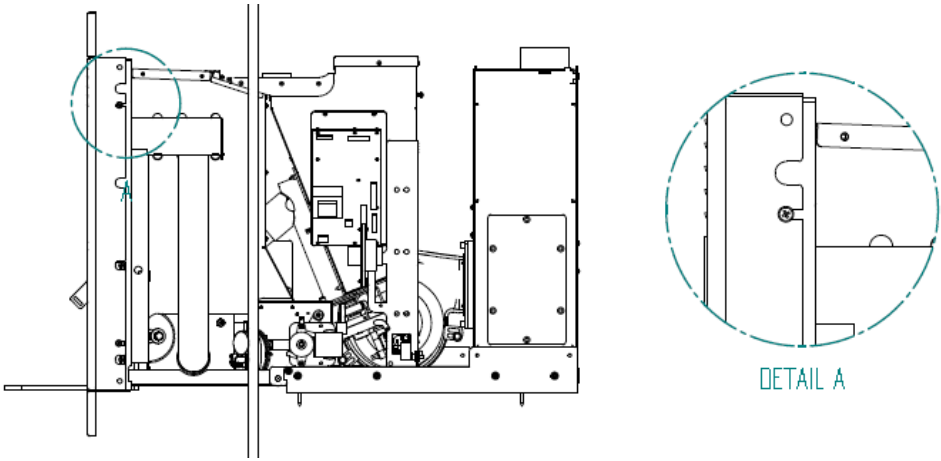

Figura 52 - Installazione cornice di finitura

MOLTO IMPORTANTE: Si deve sempre leggere il manuale del prodotto prima di procedere all'installazione.

14. Pellet replenishment

A seconda del tipo di inseribile, il rifornimento di carburante sarà effettuata in uno dei seguenti modi:

- **Inseribile con rifornimento estraendo il corpo.**

Se il pellet inseribili per il rifornimento estraendo la prima cosa da sapere è ⚠ **Non abbiamo mai in grado di rifornire di carburante con l'apparecchiatura in funzione**.

Deve sempre ricostituire quando l'inseribile è completamente spento poiché l'inseribile estratto dalla posizione operativa, disconnette la camera fumo fumi e puo causare l'uscita fumi nel sito in cui l'inseribile è installato.

Per ricostituire l'attrezzatura, aprire i fermi di sicurezza ubicate sotto la porta. Usando questi elementi di fissaggio rimossi completamente l'apparecchiatura (Figura 53).

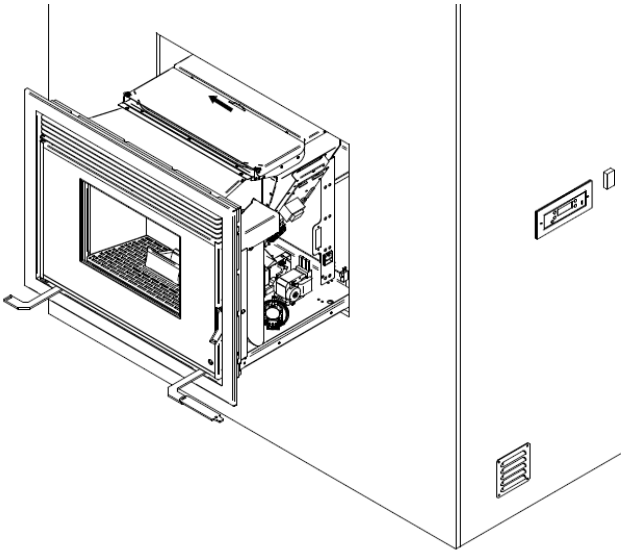

Figura 53 - Estrazione di inseribile per il rifornimento

Nella parte superiore dell'apparecchiatura, possiamo vedere il coperchio del serbatoio pellet. Apriamo completamente ruotandolo fino a toccare la parte anteriore (Figura 54). Dopo il rifornimento, dovrebbe chiudere il coperchio e posizionare l'inseribile nella sua posizione di lavoro, quindi chiudere gli interruttori di sicurezza.

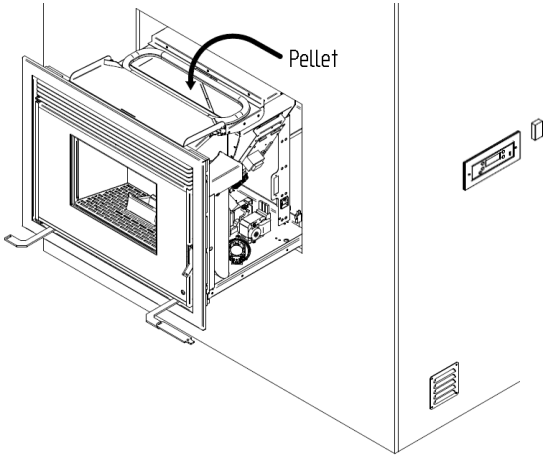

Figura 54 - Apertura del tappo del serbatoio pellet

- **Inseribile con cassetto carico rifornimento.**

Questo sistema di carica può essere utilizzata con l'apparecchiatura in funzione, ma sempre con cura poiché sarà vicino a fonti di calore.

Per ricostituire il deposito aprire il cassetto di caricamento tirando completamente i griglia superiore. Versare il pellet nel vassoio e con l'ausilio dell'accessorio deve spingere il pellet sul retro del cassetto. I pellet cadrà nel serbatoio. Quando il pellet smettono di cadere e iniziano ad accumularsi nel cassetto, non deve trasportare più e deve chiudere il cassetto.

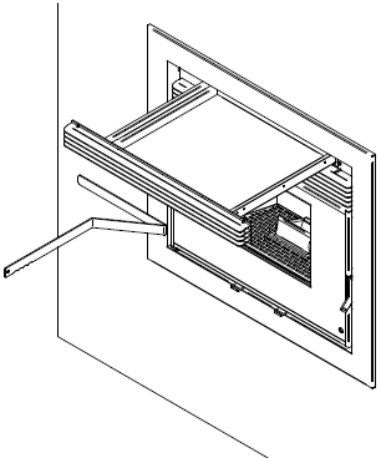

Figura 55 - Cassetto per rifornimento

- **Rifornimento inseribile con un carico superiore.**

Questo sistema di parte-caricamento può essere utilizzata con l'apparecchiatura in funzione perché non interferisce con il normale funzionamento del inseribile e seconda di quale è disposta una bocca di carico non sia vicino alla fonte di calore, si può osservare l'installazione di questo sistema sezione 4. Installazione dell'apparecchiatura è limitato alla altezza e la distanza per installare la bocca di carico corrispondente. La bocca può essere installato a destra, a sinistra, in avanti o, se possibile, per una distribuzione uniforme attraverso la parte posteriore della macchina. Per effettuare il caricamento del pellet è sufficiente aprire la porta di carico, la porta ha tappe che rendono la porta è aperta in una posizione particolare per facilitare il carico, rendendo un effetto rampa per i pellet di entrare nel tubo al serbatoio. Osservando che i pellet stanno per raggiungere la bocca di carico, non mettere più e dovrebbe chiudere la porta.

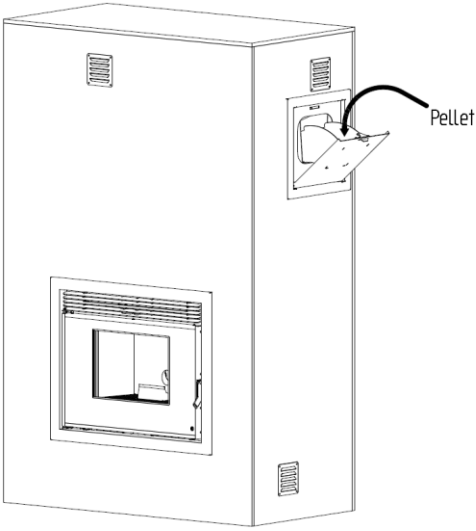

Figura 56 - Loading bocca per ricostituire

15. Manutenzione

La manutenzione è un lavoro di revisione e soprattutto la pulizia. Periodi segnate in questo manuale sono indicativi e sporcizia nello strumento varia a seconda dell'uso e del combustibile.

Nota: Prima di pulire, è essenziale che l'inseribile sia spento e sufficientemente freddo per evitare incidenti.

Manutenzione giornaliera

Il pellet inseribile richiede manutenzione rigoroso. L'assistenza primaria avere, è la pulizia regolare delle ceneri della combustione di pellets zona. Questo può essere fatto in modo pratico per mezzo di un semplice cenere vuoto. L'operazione di pulizia deve essere eseguita dopo ogni cottura di circa 30 kg di pellet.

Per eseguire questa manutenzione, si dovrebbe aprire la porta con l'aiuto di accessorio. Pulire le ceneri vassoio e grill. Quindi rimuovere il bruciatore e svuotare la cenere.

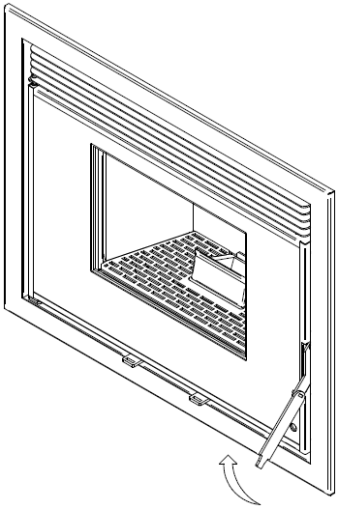

Figura 57 - Aprire la porta

Manutenzione settimanale

Aprire la porta, pulire i detriti che possono essere sulla griglia prima di rimuovere, rimuovere la griglia, il cassetto e il bruciatore (Figura 58), aspirare la cenere. Assicurarsi che tutti i fori del bruciatore sono chiare, pulire l'interno della inseribile. Infine, posizionare i componenti in ordine inverso.

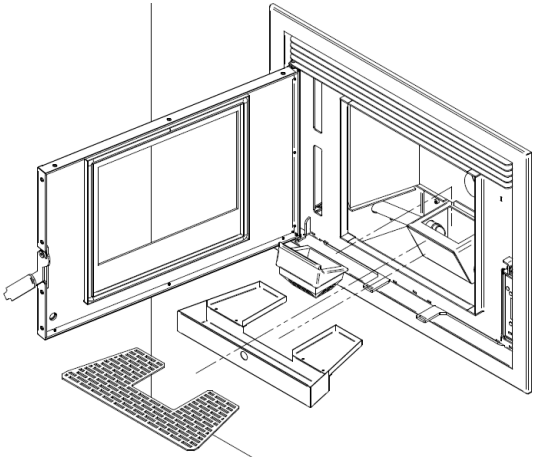

Figura 58 - Pulizia settimanale

Pulizia supplementare

A 600-800 kg di pellet consumato, deve essere effettuata un'ulteriore pulizia.
Aprire la porta, pulire i detriti che possono essere sulla griglia prima di rimuovere, rimuovere la griglia, il cassetto e il bruciatore, Una volta rimosso, rimuovere il deflettore che è nella parte superiore della camera di combustione (Figura 59).

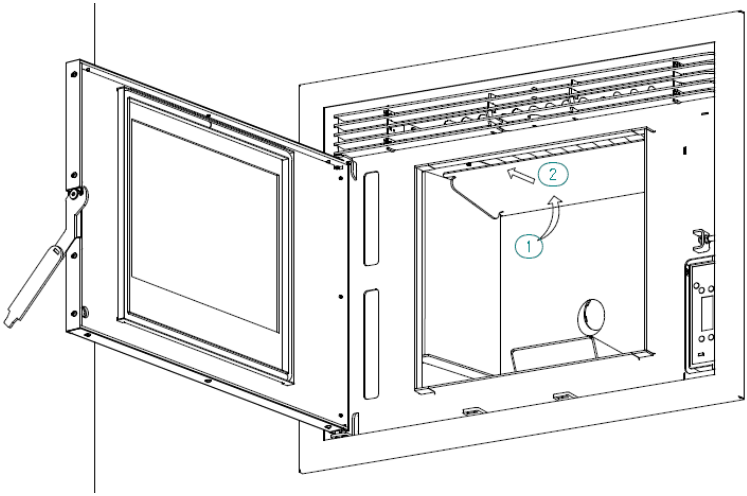

Figura 59 - Rimuovere il deflettore

Rimuovere le piastre di vermiculite che rivestono l'interno della camera di combustione, rimuovere i lati e poi la schiena. Così le parti sono in vista che separa la camera di combustione dal passaggio dei fumi (Figura 60).

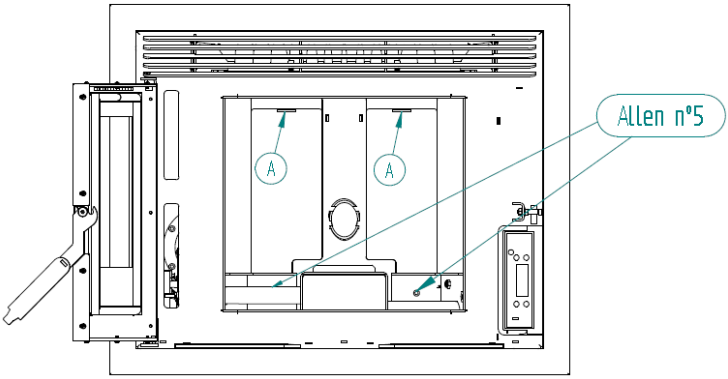

Figura 60 - camera di combustione separatori

Utilizzando una chiave umbrako 5 #, DIN 912 M6x12 rimuovere le due viti che fissano i distanziali inferiori (Figura 61). Una volta rimossi, le linguette superiori sono facilmente estratti, dovrebbe liberare il passaggio dei fumi nella parte posteriore della camera di combustione, utilizzando una spazzola o un aspirapolvere per pulire la camera di combustione, lo scambiatore di colata in alto, tutte le pareti, l'area del cestello ceneri pesanti e la camera di combustione.

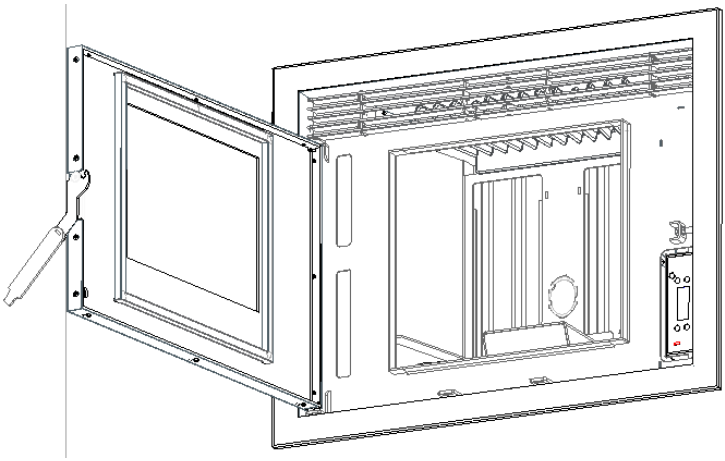

Figura 61 - Pulizia passaggio dei fumi scambiatore e colata

Pulizia di vetro

Il vetro può essere pulito solo quando completamente raffreddato; Dovrebbe essere pulito con un prodotto idoneo, seguendo le istruzioni per l'uso e prevenire il prodotto raggiunge il cordone di saldatura e parti metalliche verniciate - non causare l'ossidazione indesiderata. Il cordone di saldatura è incollata e non deve perciò essere bagnata con acqua o detergenti.

Figura 62 - Pulizia di vetro errato

Figura 63 - Pulire il vetro: Applicare liquido sul panno

Figura 64 - Pulire il vetro: Pulire il vetro con il panno

Pulizia annuale

La successiva operazione di pulizia è necessario rimuovere l'inseribile, con la porta chiusa, aprire le due chiusure di sicurezza, ubicata sotto la porta utilizzando l'accessorio per aprire la porta (Figura 65).

Nella parte sinistra della apparecchiatura è di fumi, come mostrato in Figura 65.

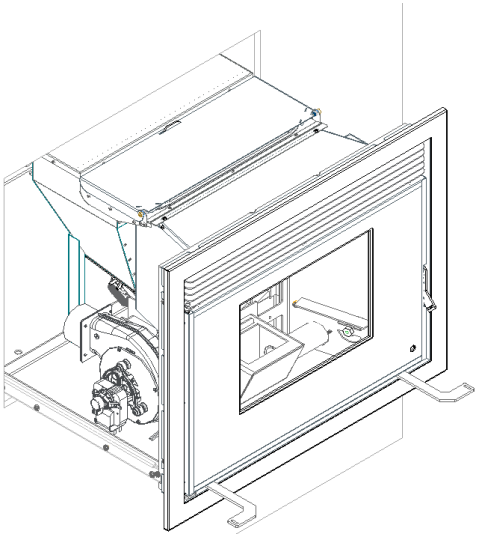

Figura 65 - Estrattore fumi view

Nella parte sinistra della apparecchiatura è di fumi, questo si compone principalmente di due parti, il corpo e il motore. Per pulire l'estrattore è necessario rimuovere il tappo con il motore, rimuovere le viti come mostrato in Figura 66, con una chiave a croce (PH2). Si può utilizzare una spazzola o un aspirapolvere per rimuovere eventuali pareti aspiranti sporcizia ed eliche.

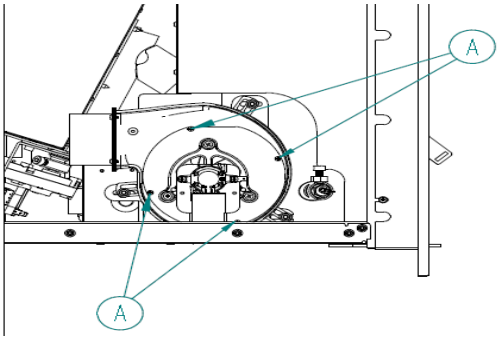

Figura 66 - Estrattore fumi view

La seconda parte della pulizia richiede la rimozione completa della parte mobile della macchina. La prima cosa da fare è quello di scollegare il cavo di alimentazione e connessioni se sonda esterna o cronotermostato.

Abbiamo rimosso la macchina dalla base fissa. In base fissa della schiena, a sinistra abbiamo il fumo che è collegato alla scatola di canna fumaria. Nella parte anteriore v'è una guarnizione in silicone rosso che è responsabile per realizzare il collegamento tra l'estrattore e la scatola di fumo dovrebbe essere controllato se tale guarnizione sia in buone condizioni. La scheda non può avere crepe o tagli e devono essere flessibili se non è in buone condizioni deve essere sostituito. La scatola di fumo sul lato destro ha una copertura fissa 6 con viti DIN 912 M6x12 (vedere Figura 67), è necessario rimuovere il coperchio per accedere all'interno della scatola e pulito (vedi Figure 68).

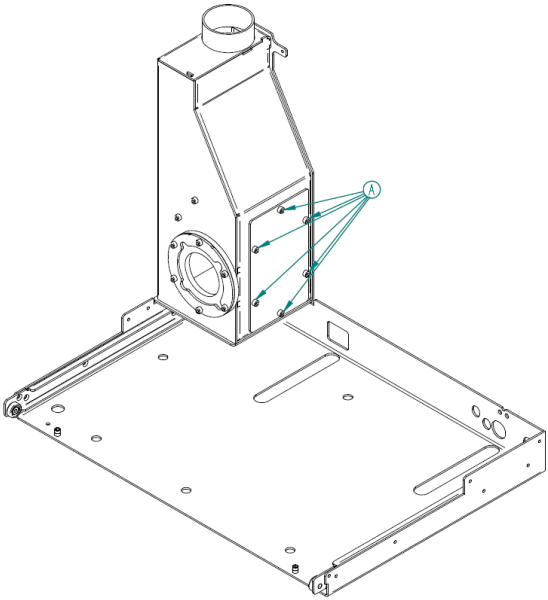

Figura 67 – Tampa cassa fumi

All'interno della scatola ci sono due deflettore fumi posizionato come mostrato nella Figura 68, per ottenere una corretta pulizia è necessario per rimuoverli.

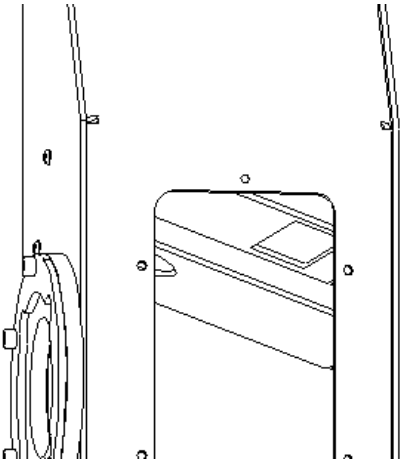

Figura 68 – Tampa cassa fumi

Per rimuovere il deflettore, prima è necessario rimuovere due viti M6x20 DIN 912, come mostrato in Figura 69. Pulizia all'interno della scatola di fumo e sostituire il deflettore.

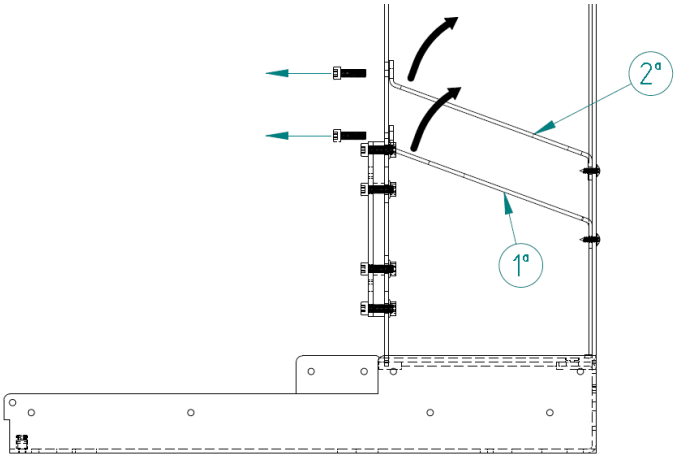

Figura 69 – Deflettore cassa fumi

Infine sostituzione di tutte le parti in ordine inverso di smontaggio, infine chiudendo gli interruttori di sicurezza sotto la porta.

⚠ **ATTENZIONE! La frequenza degli interventi di manutenzione dipende dalla qualità di pellet.**

16. Elenco dei allarme / guasto / raccomandazioni

Allarme	Codice		Causa e la Risoluzione
Anomalia nell'accensione	A01	Tempo massimo 2400 s	- canale della coclea vuoto - riprovare ad accendere - resistenza bruciata – sostituire la resistenza - cestello di combustione mal posizionato - Worm bloccato - unlock - Temperatura dei fumi non superi il valore definito nel bloccare
Fiamma spenta o mancanza di pellet	A02	Temperatura inferiore a: - 40 °C (Versione dell'aria) - 43 °C (Douro 24 kW); - 50 ºC (Douro 17 kW)	- Pellets magazzini vuoti
Temperatura eccessiva nella vasca di stoccaggio del pellet	A03	110 °C	- ventilatore impostazione non funziona - chiamare l'assistenza - Termostato difettoso - chiamare l'assistenza - Macchina poco ventilati
Temperatura dei fumi eccessiva	A04	Mais de 230 °C (Versione dell'aria); Mais de 260 °C (Acqua versione)	- Ambiente di lavoro fan o non è in un livello di potenza inferiore - aumentare il livello al massimo (se il problema persiste chiamata per il servizio) - Disegno insufficienti - pellets dosaggio eccesso - Sonda fumo difettoso
Allarme pressostato	A05	Sportello aperto, depressione assente o guasto dell'estrattore per 60 sec	- chiudere lo sportello ed eliminare l'errore di pressostato guasto - Ostruzione del tubo di scarico o estrattore guasto
Sensore della massa d'aria	A06	Delta de 40 lpm durante 3600 s	- Tubazioni con progetto insufficiente o tubazioni intasate
Sportello aperto	A07	Sportello aperto per 60 secondi	- Chiudere la porta - ottenere l'errore - Sensore della massa d'aria malfunzionamento
Errore nell'estrattore fumi	A08	Errore di connessione	- Controllare il collegamento - Verificar se o ventilador não está bloqueado
Errore nel sensore fumi	A09	Errore di connessione	- Controllare il collegamento
Errore nella resistenza del pellet	A10	Errore di connessione	- Controllare il collegamento - Resistenza difettosa
Errore nel motore della coclea	A11	Errore di connessione	- Controllare il collegamento - Motore worm difettosa
Allarme di livello del pellet	A15		- Controllare il collegamento
La pressione dell'acqua all'interno del range operativo *	A16		- Controllare il collegamento - Controllare la pressione nel circuito idraulico - Regolare la pressione (1 bar) nel circuito idraulico (da 0,5 a 2,8 bar di lavoro)
Temperatura dell'acqua in eccesso *	A18		- Controllare il collegamento - Verificare che il funzionamento della pompa - circuito idraulico spurgo - Controllare che i dissipatori di calore sono aperti

Tavolo 2 - Lista allarmi

⚠ Nota importante: tutti gli allarmi provengono da l'arresto della macchina. Quando si verifica un allarme, è necessario "resettare" l'allarme e riavviare. Per rendere il "reset" della macchina deve premere il tasto "On / Off" per 10 secondi fino a quando si sente il segnale acustico.

- Anomalie

Anomalie
Manutenzione
Sportello aperto
Anomalia nel sensore di temperatura dell'aria

Tavolo 3 - Lista anomalie

⚠ Nota importante: l'anomalia "**manutenzione**" (messaggio "***service***" sul display) significa che la stufa ha accumulato oltre 2100 ore di servizio. Occorre procedere alla manutenzione dell'apparecchio e solo in seguito azzerare il contatore delle ore (accesso tramite il menù Tecnico) per eliminare il messaggio di anomalia. Questa anomalia non influenza il normale funzionamento dell'apparecchio, ma è solo un avviso.

⚠ Nota importante: è possibile azzerare qualsiasi errore solo se questo sta lampeggiando sul display; se esso è fisso sul display, occorre premere una volta il pulsante "Mode".

⚠ **AVVISO!**

Per spegnere l'apparecchio in caso di emergenza, procedere al normale shutdown.

⚠ **AVVISO!**

LA STUFA SARÀ CALDA DURANTE IL FUNZIONAMENTO, QUINDI FARE ATTENZIONE, SOPRATTUTTO AL VETRO DELLO SPORTELLO E ALLA SUA MANIGLIA DI APERTURA.

17. Piano e registro di manutenzione

Per garantire il corretto funzionamento del inseribile è essenziale per le operazioni di manutenzione che sono descritti nel capitolo 10 del manuale di istruzioni o sull'etichetta con la guida di manutenzione e pulizia. Ci sono compiti che devono essere fatte da un tecnico autorizzato. Contattare l'installatore. Da non perdere la garanzia del dispositivo deve eseguire tutta la manutenzione agli intervalli indicati nel manuale, il tecnico che lo fanno, devono compilare e firmare il registro di manutenzione.

Dati del cliente:

Nome:	
Indirizzo:	
Telefono:	
Modello:	
N. di serie:	

Affari/SAT: _____
Tecnico: _____
Data: _____
Ore di servizio della caldaia: _____
Quantità di pellet consumato: _____

Operazioni	Visto	Obs.
Pulire bruciatore e piatto		
Pulire circuito fumi e turbolatori		
Aspirare segatura all'interno della vasca di stoccaggio del pellet		
Controllare la pressione del vaso di espansione		
Controllare la valvola di sicurezza 3 bar		
Controllare liquido del circuito idraulico		
Pulire estrattore fumi		
Controllare e pulire il T di ispezione		
Pulire canna fumaria		
Comprobar el apriete de los tornillos de los motores		
Comprobar casquillo del motor de la tolva de pellets		

Signature/Sigillo

Affari/SAT: _____
Tecnico: _____
Data: _____
Ore di servizio della caldaia: _____
Quantità di pellet consumato: _____

Operazioni	Visto	Obs.
Pulire bruciatore e piatto		
Pulire circuito fumi e turbolatori		
Aspirare segatura all'interno della vasca di stoccaggio del pellet		
Controllare la pressione del vaso di espansione		
Controllare la valvola di sicurezza 3 bar		
Controllare liquido del circuito idraulico		
Pulire estrattore fumi		
Controllare e pulire il T di ispezione		
Pulire canna fumaria		
Comprobar el apriete de los tornillos de los motores		
Comprobar casquillo del motor de la tolva de pellets		

Signature/Sigillo

Affari/SAT: _____
Tecnico: _____
Data: _____
Ore di servizio della caldaia: _____
Quantità di pellet consumato: _____

Operazioni	Visto	Obs.
Pulire bruciatore e piatto		
Pulire circuito fumi e turbolatori		
Aspirare segatura all'interno della vasca di stoccaggio del pellet		
Controllare la pressione del vaso di espansione		
Controllare la valvola di sicurezza 3 bar		
Controllare liquido del circuito idraulico		
Pulire estrattore fumi		
Controllare e pulire il T di ispezione		
Pulire canna fumaria		
Comprobar el apriete de los tornillos de los motores		
Comprobar casquillo del motor de la tolva de pellets		

Signature/Sigillo

Affari/SAT: _____
Tecnico: _____
Data: _____
Ore di servizio della caldaia: _____
Quantità di pellet consumato: _____

Operazioni	Visto	Obs.
Pulire bruciatore e piatto		
Pulire circuito fumi e turbolatori		
Aspirare segatura all'interno della vasca di stoccaggio del pellet		
Controllare la pressione del vaso di espansione		
Controllare la valvola di sicurezza 3 bar		
Controllare liquido del circuito idraulico		
Pulire estrattore fumi		
Controllare e pulire il T di ispezione		
Pulire canna fumaria		
Comprobar el apriete de los tornillos de los motores		
Comprobar casquillo del motor de la tolva de pellets		

Signature/Sigillo

Affari/SAT: _____
Tecnico: _____
Data: _____
Ore di servizio della caldaia: _____
Quantità di pellet consumato: _____

Operazioni	Visto	Obs.
Pulire bruciatore e piatto		
Pulire circuito fumi e turbolatori		
Aspirare segatura all'interno della vasca di stoccaggio del pellet		
Controllare la pressione del vaso di espansione		
Controllare la valvola di sicurezza 3 bar		
Controllare liquido del circuito idraulico		
Pulire estrattore fumi		
Controllare e pulire il T di ispezione		
Pulire canna fumaria		
Comprobar el apriete de los tornillos de los motores		
Comprobar casquillo del motor de la tolva de pellets		

Signature/Sigillo

Affari/SAT: _____
Tecnico: _____
Data: _____
Ore di servizio della caldaia: _____
Quantità di pellet consumato: _____

Operazioni	Visto	Obs.
Pulire bruciatore e piatto		
Pulire circuito fumi e turbolatori		
Aspirare segatura all'interno della vasca di stoccaggio del pellet		
Controllare la pressione del vaso di espansione		
Controllare la valvola di sicurezza 3 bar		
Controllare liquido del circuito idraulico		
Pulire estrattore fumi		
Controllare e pulire il T di ispezione		
Pulire canna fumaria		
Comprobar el apriete de los tornillos de los motores		
Comprobar casquillo del motor de la tolva de pellets		

Signature/Sigillo

Affari/SAT: _____
Tecnico: _____
Data: _____
Ore di servizio della caldaia: _____
Quantità di pellet consumato: _____

Operazioni	Visto	Obs.
Pulire bruciatore e piatto		
Pulire circuito fumi e turbolatori		
Aspirare segatura all'interno della vasca di stoccaggio del pellet		
Controllare la pressione del vaso di espansione		
Controllare la valvola di sicurezza 3 bar		
Controllare liquido del circuito idraulico		
Pulire estrattore fumi		
Controllare e pulire il T di ispezione		
Pulire canna fumaria		
Comprobar el apriete de los tornillos de los motores		
Comprobar casquillo del motor de la tolva de pellets		

Signature/Sigillo

Affari/SAT: _____
Tecnico: _____
Data: _____
Ore di servizio della caldaia: _____
Quantità di pellet consumato: _____

Operazioni	Visto	Obs.
Pulire bruciatore e piatto		
Pulire circuito fumi e turbolatori		
Aspirare segatura all'interno della vasca di stoccaggio del pellet		
Controllare la pressione del vaso di espansione		
Controllare la valvola di sicurezza 3 bar		
Controllare liquido del circuito idraulico		
Pulire estrattore fumi		
Controllare e pulire il T di ispezione		
Pulire canna fumaria		
Comprobar el apriete de los tornillos de los motores		
Comprobar casquillo del motor de la tolva de pellets		

Signature/Sigillo

Affari/SAT: _____
Tecnico: _____
Data: _____
Ore di servizio della caldaia: _____
Quantità di pellet consumato: _____

Operazioni	Visto	Obs.
Pulire bruciatore e piatto		
Pulire circuito fumi e turbolatori		
Aspirare segatura all'interno della vasca di stoccaggio del pellet		
Controllare la pressione del vaso di espansione		
Controllare la valvola di sicurezza 3 bar		
Controllare liquido del circuito idraulico		
Pulire estrattore fumi		
Controllare e pulire il T di ispezione		
Pulire canna fumaria		
Comprobar el apriete de los tornillos de los motores		
Comprobar casquillo del motor de la tolva de pellets		

Signature/Sigillo

Affari/SAT: _____
Tecnico: _____
Data: _____
Ore di servizio della caldaia: _____
Quantità di pellet consumato: _____

Operazioni	Visto	Obs.
Pulire bruciatore e piatto		
Pulire circuito fumi e turbolatori		
Aspirare segatura all'interno della vasca di stoccaggio del pellet		
Controllare la pressione del vaso di espansione		
Controllare la valvola di sicurezza 3 bar		
Controllare liquido del circuito idraulico		
Pulire estrattore fumi		
Controllare e pulire il T di ispezione		
Pulire canna fumaria		
Comprobar el apriete de los tornillos de los motores		
Comprobar casquillo del motor de la tolva de pellets		

Signature/Sigillo

Affari/SAT: _____
Tecnico: _____
Data: _____
Ore di servizio della caldaia: _____
Quantità di pellet consumato: _____

Operazioni	Visto	Obs.
Pulire bruciatore e piatto		
Pulire circuito fumi e turbolatori		
Aspirare segatura all'interno della vasca di stoccaggio del pellet		
Controllare la pressione del vaso di espansione		
Controllare la valvola di sicurezza 3 bar		
Controllare liquido del circuito idraulico		
Pulire estrattore fumi		
Controllare e pulire il T di ispezione		
Pulire canna fumaria		
Comprobar el apriete de los tornillos de los motores		
Comprobar casquillo del motor de la tolva de pellets		

Signature/Sigillo

Affari/SAT: _____
Tecnico: _____
Data: _____
Ore di servizio della caldaia: _____
Quantità di pellet consumato: _____

Operazioni	Visto	Obs.
Pulire bruciatore e piatto		
Pulire circuito fumi e turbolatori		
Aspirare segatura all'interno della vasca di stoccaggio del pellet		
Controllare la pressione del vaso di espansione		
Controllare la valvola di sicurezza 3 bar		
Controllare liquido del circuito idraulico		
Pulire estrattore fumi		
Controllare e pulire il T di ispezione		
Pulire canna fumaria		
Comprobar el apriete de los tornillos de los motores		
Comprobar casquillo del motor de la tolva de pellets		

Signature/Sigillo

Affari/SAT: _____
Tecnico: _____
Data: _____
Ore di servizio della caldaia: _____
Quantità di pellet consumato: _____

Operazioni	Visto	Obs.
Pulire bruciatore e piatto		
Pulire circuito fumi e turbolatori		
Aspirare segatura all'interno della vasca di stoccaggio del pellet		
Controllare la pressione del vaso di espansione		
Controllare la valvola di sicurezza 3 bar		
Controllare liquido del circuito idraulico		
Pulire estrattore fumi		
Controllare e pulire il T di ispezione		
Pulire canna fumaria		
Comprobar el apriete de los tornillos de los motores		
Comprobar casquillo del motor de la tolva de pellets		

Signature/Sigillo

Affari/SAT: _____
Tecnico: _____
Data: _____
Ore di servizio della caldaia: _____
Quantità di pellet consumato: _____

Operazioni	Visto	Obs.
Pulire bruciatore e piatto		
Pulire circuito fumi e turbolatori		
Aspirare segatura all'interno della vasca di stoccaggio del pellet		
Controllare la pressione del vaso di espansione		
Controllare la valvola di sicurezza 3 bar		
Controllare liquido del circuito idraulico		
Pulire estrattore fumi		
Controllare e pulire il T di ispezione		
Pulire canna fumaria		
Comprobar el apriete de los tornillos de los motores		
Comprobar casquillo del motor de la tolva de pellets		

Signature/Sigillo

Affari/SAT: _____
Tecnico: _____
Data: _____
Ore di servizio della caldaia: _____
Quantità di pellet consumato: _____

Operazioni	Visto	Obs.
Pulire bruciatore e piatto		
Pulire circuito fumi e turbolatori		
Aspirare segatura all'interno della vasca di stoccaggio del pellet		
Controllare la pressione del vaso di espansione		
Controllare la valvola di sicurezza 3 bar		
Controllare liquido del circuito idraulico		
Pulire estrattore fumi		
Controllare e pulire il T di ispezione		
Pulire canna fumaria		
Comprobar el apriete de los tornillos de los motores		
Comprobar casquillo del motor de la tolva de pellets		

Signature/Sigillo

Affari/SAT: _____
Tecnico: _____
Data: _____
Ore di servizio della caldaia: _____
Quantità di pellet consumato: _____

Operazioni	Visto	Obs.
Pulire bruciatore e piatto		
Pulire circuito fumi e turbolatori		
Aspirare segatura all'interno della vasca di stoccaggio del pellet		
Controllare la pressione del vaso di espansione		
Controllare la valvola di sicurezza 3 bar		
Controllare liquido del circuito idraulico		
Pulire estrattore fumi		
Controllare e pulire il T di ispezione		
Pulire canna fumaria		
Comprobar el apriete de los tornillos de los motores		
Comprobar casquillo del motor de la tolva de pellets		

Signature/Sigillo

Affari/SAT: _____
Tecnico: _____
Data: _____
Ore di servizio della caldaia: _____
Quantità di pellet consumato: _____

Operazioni	Visto	Obs.
Pulire bruciatore e piatto		
Pulire circuito fumi e turbolatori		
Aspirare segatura all'interno della vasca di stoccaggio del pellet		
Controllare la pressione del vaso di espansione		
Controllare la valvola di sicurezza 3 bar		
Controllare liquido del circuito idraulico		
Pulire estrattore fumi		
Controllare e pulire il T di ispezione		
Pulire canna fumaria		
Comprobar el apriete de los tornillos de los motores		
Comprobar casquillo del motor de la tolva de pellets		

Signature/Sigillo

Affari/SAT: _____
Tecnico: _____
Data: _____
Ore di servizio della caldaia: _____
Quantità di pellet consumato: _____

Operazioni	Visto	Obs.
Pulire bruciatore e piatto		
Pulire circuito fumi e turbolatori		
Aspirare segatura all'interno della vasca di stoccaggio del pellet		
Controllare la pressione del vaso di espansione		
Controllare la valvola di sicurezza 3 bar		
Controllare liquido del circuito idraulico		
Pulire estrattore fumi		
Controllare e pulire il T di ispezione		
Pulire canna fumaria		
Comprobar el apriete de los tornillos de los motores		
Comprobar casquillo del motor de la tolva de pellets		

Signature/Sigillo

Affari/SAT: _____
Tecnico: _____
Data: _____
Ore di servizio della caldaia: _____
Quantità di pellet consumato: _____

Operazioni	Visto	Obs.
Pulire bruciatore e piatto		
Pulire circuito fumi e turbolatori		
Aspirare segatura all'interno della vasca di stoccaggio del pellet		
Controllare la pressione del vaso di espansione		
Controllare la valvola di sicurezza 3 bar		
Controllare liquido del circuito idraulico		
Pulire estrattore fumi		
Controllare e pulire il T di ispezione		
Pulire canna fumaria		
Comprobar el apriete de los tornillos de los motores		
Comprobar casquillo del motor de la tolva de pellets		

Signature/Sigillo

Affari/SAT: _____
Tecnico: _____
Data: _____
Ore di servizio della caldaia: _____
Quantità di pellet consumato: _____

Operazioni	Visto	Obs.
Pulire bruciatore e piatto		
Pulire circuito fumi e turbolatori		
Aspirare segatura all'interno della vasca di stoccaggio del pellet		
Controllare la pressione del vaso di espansione		
Controllare la valvola di sicurezza 3 bar		
Controllare liquido del circuito idraulico		
Pulire estrattore fumi		
Controllare e pulire il T di ispezione		
Pulire canna fumaria		
Comprobar el apriete de los tornillos de los motores		
Comprobar casquillo del motor de la tolva de pellets		

Signature/Sigillo

18. Etichetta guida manutenzione

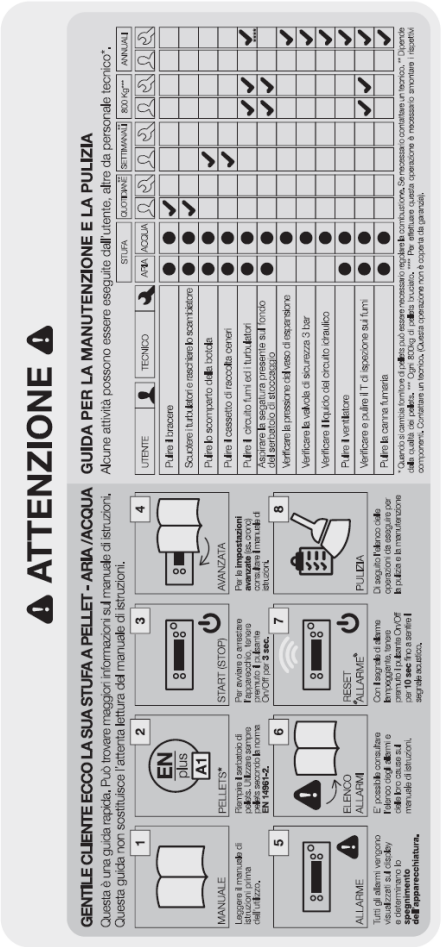

Figura 70 - Numero di servizio

Nota: le avvertenze etichetta sarà di default incollato in pellet coprono inseribile nella versione portoghese, con il manuale inseribile sono le etichette in diverse lingue (ES, EN, FR, IT), se necessario rimuovere l'etichetta in portoghese e incolla la rispettiva lingua del paese.

19. Schema elettrico di un'inseribile a pellet

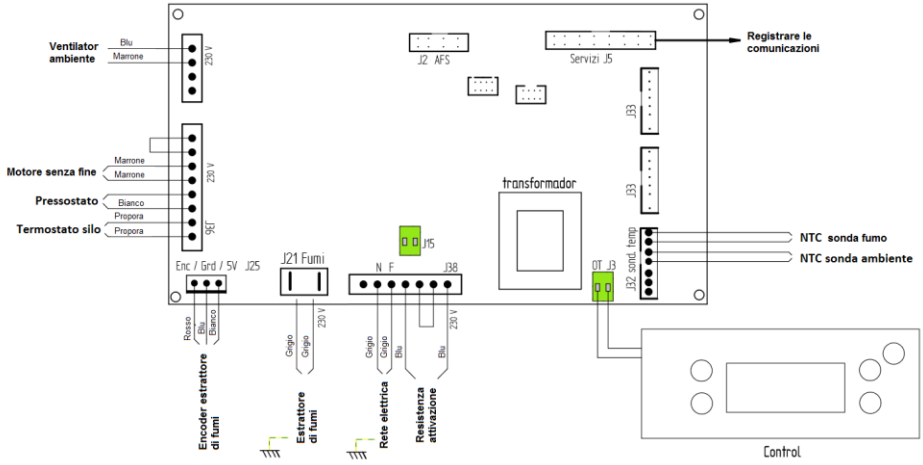

Figura 71 - Schema elettrico

20. Fine vita di un'inseribile pellet

Circa il 90% dei materiali utilizzati nella fabbricazione delle apparecchiature sono riciclabili, contribuendo così a ridurre l'impatto ambientale e contribuire allo sviluppo sostenibile del pianeta.

Così, l'apparecchiatura a fine vita deve essere inviata agli operatori con licenza di scarto, quindi si consiglia di contattare il consiglio locale di procedere con la raccolta corretta.

21. Garanzia

L'attivazione della garanzia sul presente modello è subordinata alla prima accensione dello stesso. La procedura di prima accensione deve essere esclusivamente affidata a personale tecnico autorizzato dal Produttore. Essa deve essere effettuata necessariamente entro le prime 100 ore di servizio. La procedura di prima accensione è a carico dell'utente finale.

21.1. Condizioni generali di garanzia

1. Ragione sociale del Produttore

SOLZAIMA S.A.
www.solzaima.pt
apoio.cliente@solzaima.pt
Indirizzo: Rua dos Outarelos; nº 111;
3750-362 Belazaima do Chão
Águeda – Portogallo

Il presente documento non rappresenta la prestazione da parte di SOLZAIMA S.A. di una garanzia volontaria sui prodotti da essa fabbricati e commercializzati (in appresso designati "Prodotti"), bensì una guida, che vuole essere illustrativa, per la corretta applicazione della garanzia legale di cui beneficiano i consumatori riguardo ai Prodotti (in appresso designata "Garanzia"). Naturalmente, o presente documento não afeta os direitos legais de garantia do Comprador emergentes de contrato de compra e venda tendo por objeto os Produtos.

2. Identificação do Produto sobre o qual recai a garantia

L'applicazione della Garanzia presuppone la previa e corretta identificazione del Prodotto oggetto della stessa presso SOLZAIMA S.A., da effettuarsi tramite indicazione dei dati dell'imballo del Prodotto, risultanti dalla relativa fattura di acquisto o dalla targhetta dei dati caratteristici del Prodotto (modello e numero di serie).

3. Condizioni di garanzia dei Prodotti

3.1 SOLZAIMA S.A. risponde nei confronti dell'Acquirente dalla difformità del Prodotto dal rispettivo contratto di compravendita, nei seguenti termini:
3.1.1 Un termine di 24 mesi a partire dalla data di consegna del bene, in caso di utilizzo domestico del prodotto;

3.1.2 Un termine di 6 mesi a partire dalla data di consegna del bene, in caso di utilizzo professionale del Prodotto.

3.2 Per esercitare i suoi diritti, e purché non sia decorso il termine indicato al punto

precedente, l'Acquirente deve denunciare per iscritto a SOLZAIMA S.A. la difformità del Prodotto entro un termine massimo di:

3.2.1 60 (sessanta) giorni dalla data in cui l'ha riscontrata, in caso di utilizzo domestico del Prodotto;

3.2.2 30 (trenta) giorni dalla data in cui l'ha riscontrata, in caso di utilizzo professionale del Prodotto.

3.3 Durante il periodo di Garanzia, di cui al precedente punto 3.1 (e per preservarne la validità), le riparazioni del Prodotto devono essere effettuate esclusivamente dai Servizi Tecnici Ufficiali del Marchio. Tutti i servizi prestati nell'ambito della presente Garanzia, saranno effettuati da lunedì a venerdì entro l'orario e il calendario lavorativo legalmente previsti in ogni area.

3.4 Tutte le richieste di assistenza devono essere presentate al servizio di assistenza al Cliente SOLZAIMA S.A. all'indirizzo e-mail: apoio.cliente@solzaima.pt. Al momento dell'assistenza tecnica al Prodotto, l'Acquirente dovrà presentare, come documento giustificativo della Garanzia del Prodotto, la fattura d'acquisto dello stesso o un altro documento dimostrativo dell'acquisto. In ogni caso, il documento giustificativo dell'acquisto del Prodotto deve contenere l'identificazione dello stesso (nei termini di cui al precedente punto 2) e la sua data di acquisto. In alternativa, e al fine di convalidare la Garanzia sul Prodotto, si potrà utilizzare il PSR - documento dimostrativo della prima accensione dell'apparecchio (quando applicabile).

3.5 Il Prodotto dovrà essere installato da un professionista appositamente qualificato, secondo la normativa vigente in ogni area geografica, per l'installazione di questi Prodotti e osservando integralmente la normativa vigente, soprattutto in materia di canne fumarie, oltre alle altre normative applicabili per aspetti come l'alimentazione di acqua ed elettricità e/o altri correlati all'apparecchio o al settore, nonché nel rispetto delle istruzioni del presente manuale. Un'installazione del Prodotto non conforme alle specifiche le Produttore e/o che non soddisfi la normativa rilevante in materia, non darà luogo all'applicazione della presente Garanzia. In caso di installazione del Prodotto in esterni, esso dovrà sempre essere protetto dagli agenti atmosferici, in particolare da pioggia e venti. In questi casi, potrebbe essere necessario proteggere l'apparecchio mediante un armadio o una scatola protettiva opportunamente ventilata.

3.6 Non si dovranno installare apparecchi in locali contenenti prodotti chimici o in ambienti salini o con livelli elevati di umidità, poiché questi, miscelandosi con l'aria, potrebbero favorire la corrosione precoce della camera di combustione. In questo tipo di ambienti, si raccomanda in particolare di proteggere l'apparecchio con opportuni prodotti anticorrosione, soprattutto tra un periodo di funzionamento e l'altro Si suggerisce di applicare grassi grafitati, indicati per le alte temperature con funzione di lubrificazione e protezione anticorrosione.

3.7 Negli apparecchi appartenenti alla famiglia pellet, oltre alla manutenzione settimanale e giornaliera descritte nel manuale di istruzioni, è obbligatorio effettuare la pulizia degli spazi interni e della relativa canna fumaria. Questi interventi devono essere effettuati ogni 600-800 kg di pellet consumato, nel caso delle stufe (versioni aria e acqua) e caldaie compatte, e ogni 2000-3000 kg di pellet consumato, nel caso delle caldaie automatiche. Qualora non vengano consumate simili quantità, si deve almeno procedere a una manutenzione preventiva sistematica con frequenza annuale.

3.8 Spetta all'Acquirente garantire che sia effettuata la manutenzione periodica, come indicato nei manuali d'uso e di manipolazione che accompagnano il Prodotto. Ogni volta che ne sia fatta richiesta, la manutenzione deve essere dimostrata dalla presentazione del rapporto tecnico dell'ente responsabile della stessa o, in alternativa, dal registro di manutenzione presente nell'apposita sezione del manuale di istruzioni.

3.9 Per evitare danni alle apparecchiature cagionati da sovrapressione, dovranno essere garantiti, all'atto dell'installazione, dispositivi di sicurezza come valvole di sicurezza per la pressione o la temperatura, a seconda dei casi, o come un vaso di espansione adeguato all'installazione, garantendone il corretto funzionamento. Si tenga presente che: le summenzionate valvole dovranno avere un valore pari o inferiore alla pressione supportata dall'apparecchio; non si dovrà installare alcuna valvola di intercettazione tra l'apparecchio e la rispettiva valvola di sicurezza; si dovrà prevedere un piano di manutenzione preventiva sistematica per verificare il corretto funzionamento dei summenzionati dispositivi di sicurezza; indipendentemente dal tipo di apparecchio, tutte le valvole di sicurezza dovranno essere canalizzate verso uno scarico sifonato, per evitare danni all'abitazione causati da scarichi di acqua. La Garanzia del Prodotto non include i danni causati dalla mancata canalizzazione dell'acqua scaricata dalla suddetta valvola.

3.10 Per evitare danni da corrosione galvanica alle apparecchiature e alle relative

tubazioni, si consiglia di utilizzare separatori (manicotti) dielettrici sul raccordo dell'apparecchio a tubi metallici le cui caratteristiche dei materiali applicati son suscettibili di favorire questo tipo di corrosione. La Garanzia del Prodotto non include i danni causati dal mancato utilizzo dei summenzionati separatori elettrici.

3.11 L'acqua o il fluido termico utilizzati nell'impianto di riscaldamento (tra gli altri, stufe idro, caldaie, recuperatori di riscaldamento centralizzato) deve soddisfare i requisiti di legge vigenti, oltre a garantire le seguenti caratteristiche fisico-chimiche: assenza di particelle solide in sospensione; basso livello di conduttività; durezza residua da 5 a 7 gradi francesi; pH neutro, prossimo a 7; bassa concentrazione di cloruri e di ferro e assenza di ingresso di aria per depressione o altro. Qualora l'installazione potenziasse un make-up di acqua automatico, occorre considerare a monte un sistema di trattamento preventivo costituito da filtrazione, decalcificazione e dosaggio preventivo di polifosfati (incrostazioni e corrosione), oltre a una fase di degasaggio, se ciò risultasse necessario. Se, in qualche circostanza, uno di questi indicatori presentasse valori esterni all'intervallo raccomandato, la Garanzia sarà invalidata.

3.12 Salvo i casi espressamente previsti dalla legge, un intervento in garanzia non rinnova il periodo di garanzia del Prodotto. I diritti derivanti dalla Garanzia non sono trasmissibili all'Acquirente del Prodotto.

3.13 Gli apparecchi devono essere installati in locali accessibili e privi di rischi per il tecnico. I mezzi necessari per l'accesso agli stessi saranno forniti dall'Acquirente, restando a suo carico gli eventuali oneri connessi.

3.14 A Garanzia è valida per i Prodotti e apparecchi venduti da SOLZAIMA S.A. solo ed esclusivamente entro l'area geografica e territoriale del paese in cui è avvenuta la vendita del Prodotto da parte di SOLZAIMA S.A.

4. Cause di esclusione della garanzia

Sono esclusi dalla garanzia, con addebito al Consumatore dell'intero costo della riparazione, i seguenti casi:

4.1. Interventi di manutenzione, tarature del Prodotto, prima accensione, pulizia, eliminazione di errori o anomalie che non siano correlati a difetti di componenti degli

apparecchi e sostituzione delle batterie;

4.2. Componenti a contatto diretto con il fuoco, come ad esempio: supporti di vermiculite, deflettori o piastre di protezione, vermiculite, cordoni ermetizzanti, bruciatori, cassetti cenere, truciolatori, valvole del fumo, griglie cenere, la cui usura è direttamente correlata alle condizioni di utilizzo.
Degrado della vernice o comparsa di corrosione a causa di tale degrado, in conseguenza di un carico eccessivo di combustibile, dell'uso del cassetto aperto o del tiraggio eccessivo della canna fumaria dell'impianto.
Sugli apparecchi alimentati a pellet, le resistenze di accensione sono un pezzo di usura, di conseguenza la garanzia su di esse è limitata a 6 mesi. La rottura del vetro dovuta a manipolazione impropria o ad altra causa non correlata a un difetto del Prodotto;

4.3. Componenti considerati di usura, come ad esempio i cuscinetti e i cuscinetti a sfere;

4.4. Difetti di componenti esterni al Prodotto capaci di influire sul suo corretto funzionamento, nonché danni materiali o di altra natura (es. tegole, tetti, coperture coibentate, tubazioni o danni personali) cagionati da uso improprio di materiali nell'installazione, impianto non eseguito secondo le norme di installazione del prodotto, la normativa applicabile o le regole dell'arte, specificamente: impiego di una tubazione idonea alla temperatura in uso, applicazione di vasi di espansione, valvole di non ritorno, valvole di sicurezza, valvole anticondensa, ecc.;

4.5. Prodotti il cui funzionamento sia stato influenzato da anomalie o difetti di componenti esterni ovvero da un dimensionamento insufficiente;

4.6. Difetti provocati dall'uso di accessori o componenti di ricambio diversi da quelli raccomandati da SOLZAIMA S.A.;

4.7. Difetti dovuti all'inosservanza delle istruzioni di installazione, uso e funzionamento, ovvero ad applicazioni non conformi all'uso cui il Prodotto è destinato o, ancora, a fattori climatici anomali, a condizioni inconsuete di funzionamento, a sovraccarico o a una manutenzione o pulizia effettuate in modo errato;

4.8. Prodotti che siano stati modificati o manipolati da persone estranee ai Servizi Tecnici Ufficiali del marchio e quindi prive dell'esplicita autorizzazione di SOLZAIMA

S.A.;

4.9. Guasti causati da agenti esterni (roditori, uccelli, ragni, ecc.), fenomeni atmosferici e/o geologici (terremoti, tempeste, gelate, grandinate, fulmini, piogge, ecc.), ambienti aggressivi umidi o salini (ad esempio: vicinanza al mare o a un fiume, nonché guasti cagionati da pressione eccessiva dell'acqua, alimentazione elettrica inadeguata (tensione con variazioni superiori al 10% rispetto al valore nominale di 230 V), pressione o alimentazione inadeguate dei circuiti, atti di vandalismo, scontri urbani e conflitti armati di qualunque tipo o anche derivati;

4.10. Il mancato utilizzo del combustibile raccomandato dal produttore è condizione di esclusione della garanzia;

Nota esplicativa: Nel caso di apparecchi a pellet, il combustibile utilizzato deve essere certificato secondo la norma EN 14961-2 grado A1. Inoltre, prima di acquistarne una grande quantità, occorre testare il combustibile per verificare come si comporta. Negli apparecchi a legna, questa deve avere un tenor di umidità inferiore al 20%.

4.11. Comparsa di condensa, dovuta a installazione errata o all'utilizzo di combustibili diversi dalla legna vergine (come ad esempio pallet o legno impregnato di inchiostri o vernici, sale o altri componenti), che possano contribuire al degrado precoce dell'apparecchio, in particolare della sua camera di combustione;

4.12. Tutti i Prodotti, accessori o componenti danneggiati durante il trasporto o l'installazione;

4.13. Operazioni di pulizia, effettuate sull'apparecchio o su componenti dello stesso, motivate da formazione di condensa, qualità del combustibile, errata regolazione o altre circostanze del luogo di installazione. Sono altrettanto esclusi dalla garanzia gli interventi per la decalcificazione del Prodotto, (l'eliminazione del calcare o di altri materiali depositati nell'apparecchio e dovuti alla qualità dell'acqua di alimentazione). Sono analogamente esclusi dalla garanzia gli interventi di sfiato dell'aria dal circuito o di sblocco delle pompe di circolazione.

4.14. Gli apparecchi forniti da SOLZAIMA S.A. devono essere installati in modo da consentirne una facile rimozione; si devono altresì prevedere punti di accesso ai componenti meccanici, idraulici ed elettronici dell'apparecchio e dell'impianto. Qualora

l'impianto non consenta un accesso immediato e sicuro agi apparecchi, i costi aggiuntivi dei mezzi di accesso e sicurezza saranno sempre a carico dell'Acquirente. Il costo dello smontaggio e montaggio di scatole o lastre di cartongesso o di pareti di muratura, di isolamenti o di altri elementi, come canne fumarie e collegamenti idraulici che impediscano il libero accesso al Prodotto (se il Prodotto è installato in una scatola di cartongesso o muratura o in altro spazio dedicato, deve rispettare le dimensioni e le caratteristiche indicate nel manuale di istruzioni che accompagna l'apparecchio).

4.15. Interventi di informazione o chiarimento a domicilio sull'uso dell'impianto di riscaldamento, sulla programmazione e/o riprogrammazione di elementi di regolazione e controllo, come ad esempio termostati, regolatori, programmatori, ecc.;

4.16. Interventi di regolazione del combustibile su apparecchi a pellet, pulizia, rilevamento di perdite di acqua nelle tubazioni esterne all'apparecchio, danni cagionati dalla necessità di pulizia delle unità o dalle canne fumarie di scarico dei gas;

4.17. Interventi urgenti non inclusi nella garanzia, cioè interventi nel finesettimana e nei giorni festivi, trattandosi di interventi speciali esclusi dalla copertura della garanzia e che hanno quindi un costo aggiuntivo, secondo il tariffario vigente; saranno effettuati esclusivamente su richiesta espressa del Consumatore, previo appuntamento, per evitare che l'intervento si sovrapponga ad altri servizi in agenda.

5. Portata della Garanzia

SOLZAIMA S.A. correggerà, senza alcun addebito per il Consumatore, i difetti coperti dalla garanzia, tramite riparazione del Prodotto. I Prodotti o Componenti sostituiti diventeranno di proprietà di SOLZAIMA S.A.

6. Responsabilità di SOLZAIMA S.A.

Ferme restando le disposizioni di legge, la responsabilità di SOLZAIMA S.A. in materia di garanzia si limita a quanto stabilito dalle presenti condizioni di garanzia.

7. Tariffario dei servizi forniti fuori garanzia

Gli interventi effettuati fuori dall'ambito della garanzia sono soggetti all'applicazione del tariffario in vigore;

8. Spese amministrative

Nel caso di fatture relative a servizi svolti il cui pagamento non sia effettuato entro il termine stabilito, saranno addebitati gli interessi di mora al tasso massimo legale in vigore.

9. Foro competente

Per la risoluzione di qualsiasi controversia derivante dal contratto di compravendita avente ad oggetto i Prodotti coperti dalla Garanzia, i Contraenti riconoscono la competenza esclusiva del foro della circoscrizione di Águeda (Portogallo), con espressa rinuncia a qualsiasi altro.

22. Allegati

22.1. Diagramma di flusso

Accensione

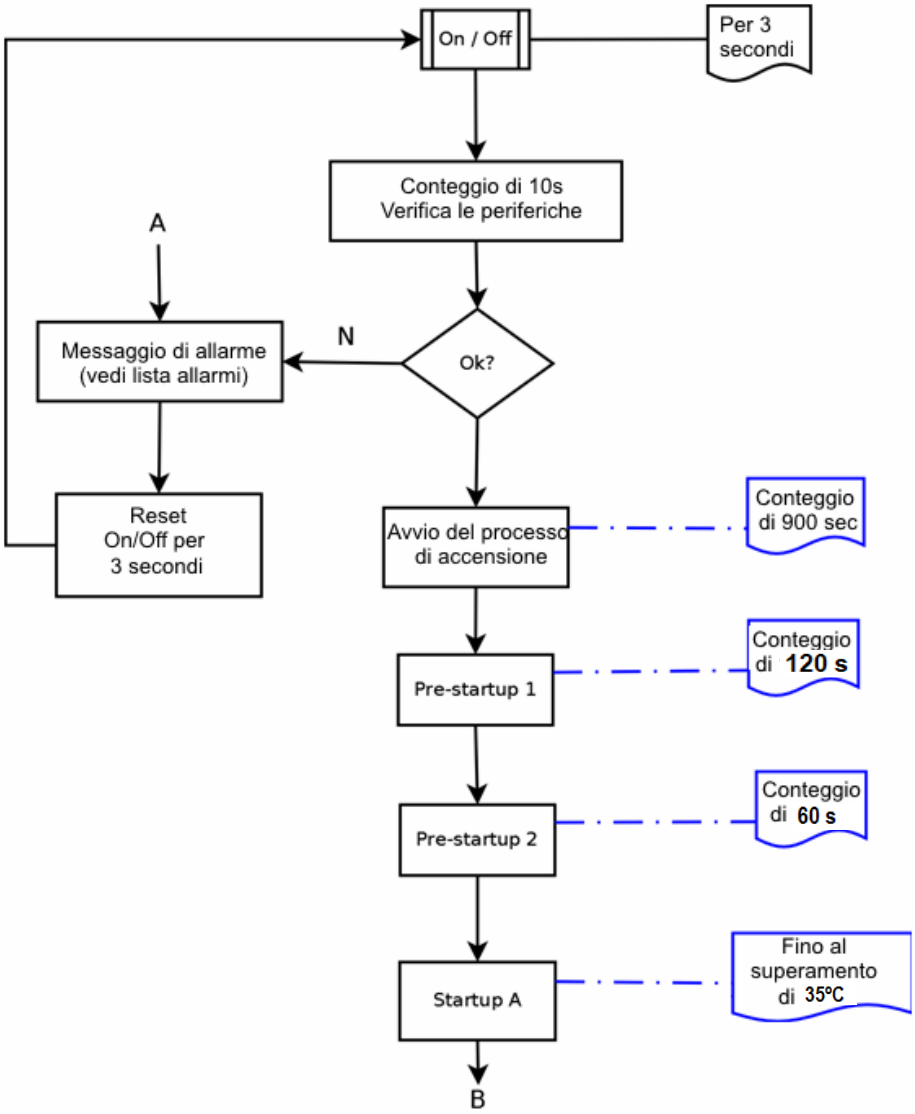

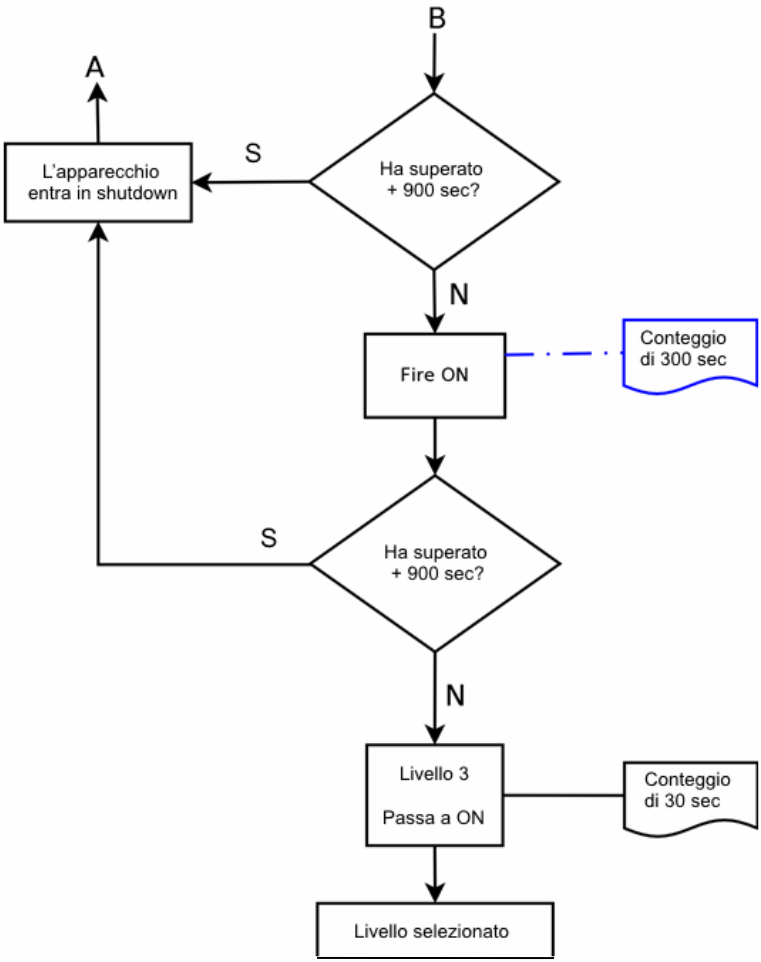
B
A
S
L'apparecchio entra in shutdown
Ha superato + 900 sec?
N
Fire ON
Conteggio di 300 sec
S
Ha superato + 900 sec?
N
Livello 3
Passa a ON
Conteggio di 30 sec
Livello selezionato

Disattivazione

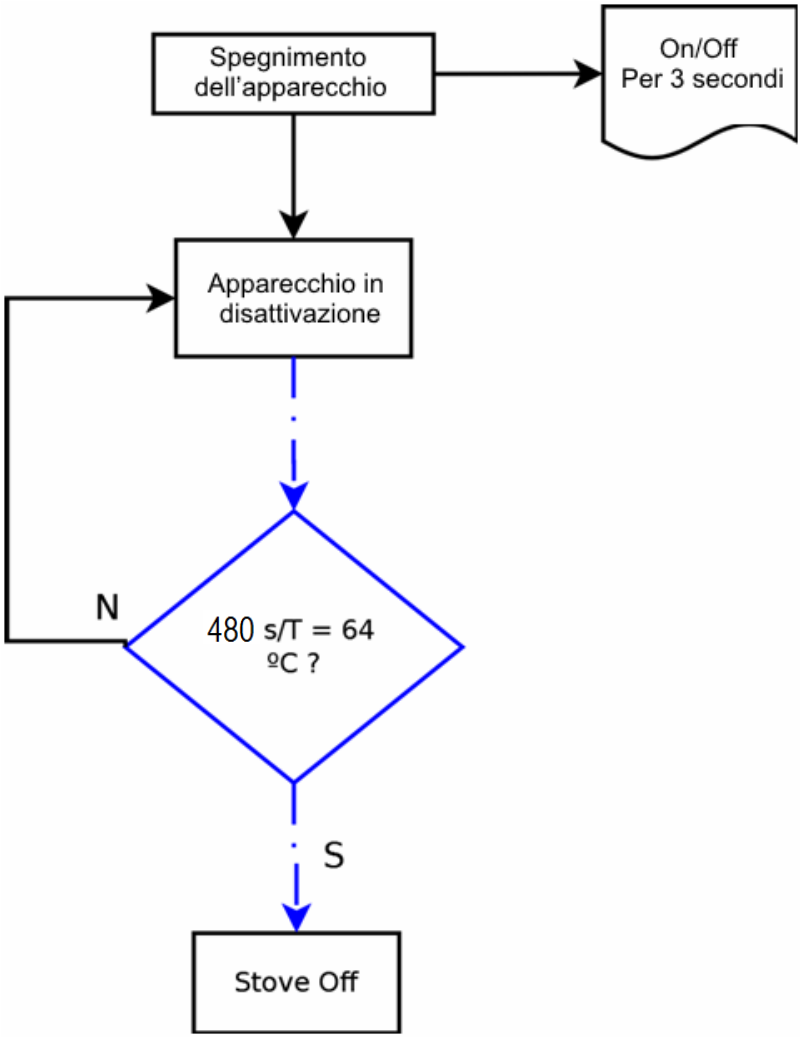

22.2. Dichiarazione delle prestazioni

DECLARAÇÃO DE DESEMPENHO | DECLARACIÓN PRESTACIONES | DECLARATION OF PERFORMANCE | DÉCLARATION DE PERFORMANCE

Nº DD-037

1.Código de identificação único do produto-tipo | Código de identificación único del tipo de producto | Unique identification code of the product type | Le code d'identification unique du type de produit | Codice unico di identificazione del tipo di prodotto

FIRE 9KW – EAN 05600990442528
EARTH 9KW – EAN 05600990445185
WIND 9KW – EAN 05600990445437

2.Número do tipo, lote ou série do produto | Número de tipo, lote o serie del producto |Number of type, batch or serial product | Nombre de type, de lot ou de série du produit |Numero di tipo, di lotto, di serie del prodotto

(VER CONTRACAPA)

3.Utilização prevista | Uso previsto | Intended use | Utilisation prévue | Destinazione d'uso

AQUECIMENTO DE EDIFÍCIOS DE HABITAÇÃO | CALEFACCIÓN DE EDIFICIOS RESIDENCIALES | HEATING OF RESIDENTIAL BUILDINGS | CHAUFFAGE DE BATIMENTS RESIDENTIELS |RISCALDAMENTO DEGLI EDIFICI RESIDENZIALI

4.Nome, designação comercial registada e endereço de contacto do fabricante | Nombre, marca registrada y la dirección de contacto de lo fabricante | Name, registered trade name and contact address of the manufacturer | Nom, marque déposée et l'adresse de contact du fabricant | Nome, denominazione commercial registrata e indirizzo del construtore

Solzaima
atendimento@solzaima.pt
Fabricado na UE

5.Sistema de avaliação e verificação da regularidade do desempenho do produto | Sistema de evaluación y verificación de constancia de las prestaciones del | System of assessment and verification of constancy of performance of the product | Système d'évaluation et de vérification de la Constance des performances du produit | Sistema di valutazione e verifica della costanza della prestazione del prodotto

SISTEMA 3

6.Norma Harmonizada | Estandár armonizado | Harmonized standard | Norme harmoisée | Standard armonizatta

EN 14785

7.Nome e número de identificação do organismo notificado | Nombre y número de identificación del organismo notificado | Name and identification number of the notified body | Nom et numéro d'identification de l'organisme notifié | Nome e numero di identificazione dell'organismo notificato

TÜV RHEINLAND ENERGIE UND UMWELT GMBH
NB: 2456

8.Relatório de ensaio | Informe de la prueba | Test report | Rapport d'essai | Rapporto di prova

K18082016T1

9.Desempenho declarado | Desempeño declarado | Declared performance | Performance déclarée | Dichiarazione di prestazione

Características essenciais | Características esenciales | Essencial characteristics | Caractéristiques essentielles | Caratteristiche essenziali	**Desempenho | Desempeño | Performance | Prestazione**	**Especificações técnicas harmonizadas | Especificaciones técnicas armonizadas |Harmonized technical specifications | Spécifications techniques harmonisées | Specifiche tecniche armonizzate**
Segurança contra incêndio|Seguridad contra incêndios|Fire safety|Sécurité incendie | Sicurezza antincendio	**OK.** De acordo com relatório de ensaio|De acuerdo com informe de la prueba|According to the test report|Selons le rapport d'essai | Secondo i rapporto di prova **K18082016T1**	De acordo com os requisitos|De acuerdo con los requisitos|According to the requirements|Selons les exigences| Secondo i requisiti 4.2, 4.3, 4.7, 4.8, 4.10, 4.11, 5.1, 5.3, 5.4, 5.5, 5.8 (EN14785)
Emissão de produtos da combustão|La emisión de produtos de combustión|Emission of combustion products|Emission des produits de combustion |Emissione dei prodotti di combustione	**OK.** Caudal térmico nominal|Caudal térmico nominal|Nominal heat output|Le débit calorifique nominal|Nominal heat output | Flusso termico nominale – **CO:0,01%**	Caudal térmico nominal|Caudal térmico nominal|Nominal heat output|Le débit calorifique nominal|Nominal heat output | Flusso termico nominale – **CO<0,04%**
	OK. Caudal térmico reduzido|Flujo térmico reducido|Reduced thermal flow|Flux thermique réduit | Flusso termico ridotto –**CO: 0,035%**	Caudal térmico reduzido|Flujo térmico reducido|Reduced thermal flow|Flux thermique réduit | Flusso termico ridotto – **CO<0,06%**
Libertação de substâncias perigosas|Emisión de sustancias peligrosas|Release of dangerous substances|Dégagement de substances| Rilascio di sostanze pericolose	**OK.** De acordo com relatório de ensaio|De acuerdo con informe de la prueba|According to the test report|Selons le rapport d'essai | Secondo i rapporto di prova **K18082016T1**	De acordo com o Anexo ZA.1 (EN14785)|De acuerdo con lo Anexo ZA.1 (EN14785)|According to the Annex ZA.1 (EN14785)|Selons le Annexe ZA.1 (EN14785)| Secondo l'allegato ZA.1 (EN14785)
Temperatura de superfície|Temperatura de la superfície|Surface temperature|La température de surface | Temperatura superficiale	**OK.** De acordo com relatório de ensaio|De acuerdo con informe de la prueba|According to the test report|Selons le rapport d'essai | Secondo i rapporto di prova **K18082016T1**	De acordo com os requisitos|De acuerdo con los requisitos|According to the requirements|Selons les exigences| Secondo i requisiti 4.2, 4.13, 5.1, 5.2, 5.4, 5.5 (EN14785)
Segurança eléctrica|Seguridad eléctrica|Electrical safety|Sécurité électrique | sicurezza elettrica	**OK.** De acordo com relatório de ensaio|De acuerdo con informe de la prueba|According to the test report|Selons le rapport d'essai | Secondo i rapporto di prova **K18082016T1**	De acordo com os requisitos|De acuerdo con los requisitos|According to the requirements|Selons les exigences |Secondo i requisiti 5.9 (EN14785)
Aptidão para ser limpo|Capacidad para ser limpiado|Ability to be cleaned|Possibilité d'être nettoyé | Capacità di essere puliti	**OK.** De acordo com relatório de ensaio|De acuerdo con informe de la prueba|According to the test report|Selons er apport d'essai | Secondo i rapporto di prova **K18082016T1**	De acordo com os requisitos|De acuerdo con los requisitos|According to the requirements|Selons les exigences |Secondo i requisiti 4.5, 4.6, 4.10, 4.12 (EN14785)
Temperatura dos gases de combustão|Temperatura de los gases de combustión|Temperature of the flue gas|Température du gaz de fumée |Temperatura dato fumi	**OK.** **154ºC**	De acordo com os requisitos|De acuerdo con los requisitos|According to the requirements|Selons les exigences |Secondo i requisiti 6.2 (EN14785)
Resistência mecânica|Resistencia mecânica|Mechanical strength|résistance | Resistenza meccanico	**OK.** De acordo com relatório de ensaio|De acuerdo con informe de la prueba|According to the test report|Selons le rapport d'essai | Secondo i rapporto di prova **K18082016T1**	De acordo com os requisitos|De acuerdo con los requisitos|According to the requirements|Selons les exigences |Secondo i requisiti 4.2, 4.3(EN14785)

	A cada 10 m de conduta de fumos deve ser colocado um suporte de carga**|** cada 10 m de la salida de humos se debe colocar un soporte de carga**|**every 10 m of the flue should be placed a load support**|**tous les 10 m de conduit de fumée doit être placé un support de charge**|**ogni 10 m della canna fumaria deve essere posto un supporto di carico	
Potência térmica**|**Potencia térmica**|**Thermic output**|**Puissance thérmique**|**Potenza termico	**OK.** **8,3 кW**	De acordo com os requisitos**|**De acuerdo con los requisitos**|**According to the requirements**|**Selons les exigences **|**Secondo i requisiti 6.1, 6.4 – 6.10 (EN14785)
Rendimento energético**|**Eficiencia energética**|**Energy efficiency**|**L'efficacité énergétique **|**Efficienza energetica	**OK.** **90,1%**	**≥ 75%** para potência térmica nominal|de potencia térmica nominal**|**for rated termal input**|**Pour puissance thermique nominale**|**di potenza termica nominale
	OK. **95,94%**	**≥ 70%** para potência térmica reduzida**|**la reducción térmica**|**to reduced termal**|**à la réduction thermique **|** di potenza térmica ridotto
Durabilidade **|** Durabilidad **|** Durability **|** Durabilité **|** Durabilità	**OK.** De acordo com relatório de ensaio**|**De acuerdo com informe de la prueba**|**According to the test report**|**Selons le rapport d'essai **|** Secondo i rapporto di prova **K18082016T1**	De acordo com os requisitos**|**De acuerdo con los requisitos**|**According to the requirements**|**Selons les exigences **|**Secondo i requisiti 4.2 (EN14785)

10. O desempenho do produto declarado nos pontos 1 e 2 é conforme com o desempenho declarado no ponto 9. A presente declaração de desempenho é emitida sob exclusiva responsabilidade do fabricante identificado no ponto 4. | El funcionamiento del producto se indica en los puntos 1 y 2 es compatible con las prestaciones declaradas en el punto 9. La presente declaración se expide bajo la exclusiva responsabilidad del fabricante identificado en lo punto 4. | Performance of the product stated in points 1 and 2 is consistent with the declared performance in point 9. This declaration of performance is issued under the sole responsibility of the manufacturer identified in point 4. | Les performances du produit indiqué dans les points 1 et 2 est compatible avec les performances declares au point 9. Cette declaration de performance est établie sous la seule responsabilité du fabricant identifié dans le point 4.
Portugal, 08/07/2016