SOLZAIMA

FICHA TÉCNICA SFT131-A
FICHA TECNICA
TECHNICAL SHEET
FICHE TECHNIQUE
SCHEDA TECNICA

Modelo: **ZAIMA ECO**

EEI 107

A+

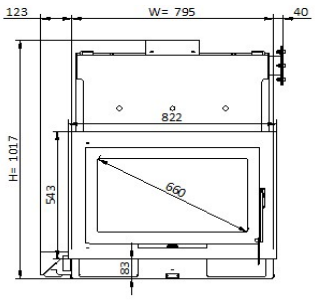

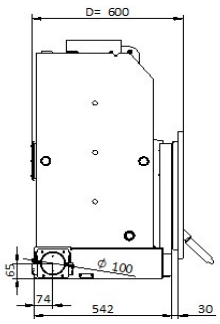

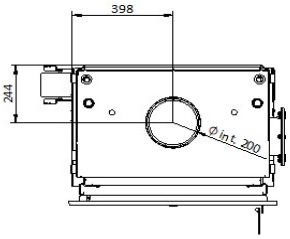

Características técnicas / Datos técnicos / Technical characteristics / Caractéristiques techniques / Dati Tecnici

NORMA: EN 13229 **RELATÓRIO: CEE-0026/21-1** CE

Potência nom/ Potencia nom/ Nom output power/ Puissance nom/ Potenza nom	**21,7**	**(kW)**
Rendimento / Rendimiento / Efficiency / Rendement / Rendimento	**80**	**(%)**
Potência água/ Potencia agua/ Water output power/ Puissance eau/ Potenza acqua	**15,4**	**(kW)**
Temp. Fumos / Temp. Humos / Smoke temp. / Temp. Fumées / Temp. Fumi	**294**	**(°C)**
Emissões CO(13%O2) / Emisiones CO(13%O2) / Emissions CO(13%O2) / Émissions CO(13%O2) / Emissioni CO(13%O2)	**0,067**	**(%)**
CO2	**11,9**	**(%)**
Partículas-OCG-NOX/ Particulas-OCG-NOX/ Particles-OCG-NOX/ Particules-OCG-NOX/ Particolato-OCG-NOX	**11 - 41 - 88**	**(mg/Nm3)**
Tiragem recomendada (máx. potência)/ Tiro recomendado (máx. potencia)/ Recommended draw (máx. power)/ Tirage conseillé (máx. puissance)/ Tiraggio consigliato (máx. potenza)	**12 *****	**(Pa)**
Caudal mássico/ Masa de humos/ Mass flow/ Débit massique/ Flusso di massa	**15,3**	**(g/s)**
Tensão/ Tensión/ Voltage/ Tension/ Tensione	**n/a**	**(V)**
Frequência/ Frecuencia/ Frequency/ Fréquence/ Frequenza	**n/a**	**(Hz)**
Potência elétrica nominal/ Energía eléctrica nominal/ Nominal electric power/ Puissance électrique nominal/ Energia elettrica nominal	**n/a**	**(W)**
Consumo de combustível nom./ Consumo de combustible nom./ Fuel consumption nom./ Consommation de carburant nom./ Consumo di combustibile nom.	**6,2**	**(kg/h)**
Capacidade do depósito/ Capacidad del depósito/ Tank capacity/ Capacité du réservoir/ Capacità serbatoio	**n/a**	**(kg)**
Autonomia min.- máx./ Autonomia min.-máx./ Autonomy min.-máx./ Autonomie min.-máx./ Autonomia min.máx.	**n/a**	**(H)**
Diâmetro da chaminé/ Diámetro de chimenea/ Flue pipe/ Diamètre de cheminée/ Diametro del camino	**200**	**(mm)**
Entrada de ar da combustão/ Entrada de aire para la combustión/ Combustion air inlet/ Entrée air pour la combustion/ Ingresso aria per la combustione	**100**	**(mm)**
Volume aquecimento/ Volumen de calefacción/ Heating volume/ Volume de chauffage/ Volume di riscaldamento	**493***	**(m3)**
Caudal ventilador/ Flujo del ventilador/ Fan flow/ Flux ventilateur/ Flusso della ventola **(63Pa)**	**n/a**	**(m3/h)**
Tipo de combustível/ Tipo combustible / Type of fuel / Type combustible/ Tipo combustibile	**Lenha**	**-**
Peso líquido/ Peso neto/ Net weight/ Poids net/ Peso netto	**245**	**(kg)**
Peso com embalagem/ Peso com embalaje/ Weight with packaging/ Poids avec emballage/ Peso com imballo	**256**	**(kg)**
Dimensões com embalagem (LxHxP)/ Dimensiones con embalaje/ Dimensions with packing/ Dimensions avec l'emballage/ Dimensioni con imballaggio	**850 x 1139 x 750**	**(mm)**
Volume água/ Volumen de agua/ Water volume/ Volume d'eau/ Volume di acqua	**63**	**(L)**
Pressão máx./ Pressione máx./ Pressure máx./ Pression máx./ Pressione máx.	**3**	**(bar)**
Distância mínima a materiais combustíveis (laterais/frente/topo)/ Distancia mínima a materiales combustibles (laterales/frente/topo)/ Minimum distance to combustible materials (side/front/top)/ Distance minimale aux matériaux combustibles (côté/avanta/haut)/ Distanza minima da materiali combustibili (lato/anteriore/sotto)	**100 /1500/1500**	**(mm)**
Comprimento máx. de lenha/ Longitud max. Leña/ Length max. firewood/ Longueur max. bois de chauffage/ lunghezza max. legna	**500**	**(mm)**
Visão de fogo / Visión del fuego / Fire vision / Vision du feu / Visibilità del fuoco	**660**	**(mm)**
Dimensão câmara de combustão (LxHxP)/ Tamaño de la cámara de combustión/ Combustion chamber size/ Taille de la chambre de combustion/ Dimensioni camera di combustione	**647 x 365 x 428**	**(mm)**
Nível sonoro ventilador (máx.)/ Nivel de sonido ventilador (máx.)/ Sound level fan (máx.)/ Niveau sonore ventilateur (máx.)/ Livello sonoro ventilatore (máx.)	**n/a**	**(dB)**

Opções / Opciones / Options / Options / Opzioni

Kit Anti Embalamento / Kit Anti Embalamiento / Safety Coil For Thermal Relief Kit / Kit Anti-Emballement / Kit Anti Embalamiento (PA1026P019)
Pegas de Transporte / Manijas de Transporte / Carrying Handles / Poignée de Transport / Maniglia di trasporto (CA01080001)
Mesa / Cuadro / Table / Tableau / Tabella (PA1090G071)
Rodas Transporte / Ruedas Transporte / Transport castors / Roues de Transport / Ruote di trasporto (CA01080002)

*** Valor que pode variar segundo o tipo de isolamento (Cálculo efectuado para 44 W/m3 ou 38 Kcal/m3 por h)/** El valor puede variar en función del tipo de aislamiento (El cálculo se realiza a 44 W/m3 o 38 Kcal/m3 per h)/ Value that could vary depending on the type of insulation (Calculation made to 44 W/m3 or 38 Kcal/m3 for h)/ La valeur peut varier en fonction du type d'isolation (Calcul fait à 44 W/m3 ou 38 Kcal/m3 par h)/ Il valore può variare a seconda del tipo di isolamento (Il calcolo fatto per 44 W/m3 o 40 Kcal/m3 per h)

**** Dados que podem variar segundo o tipo de pellet utilizado/** Los datos pueden variar según el tipo de pellet utilizado/ Data may vary according to the type of pellet used/ Les données peuvent varier en fonction du type de pellets utilisé/ Dati che possono variare a seconda del tipo di pellet usato

***** Valor recomendado para uma utilização óptima/** Valor recomendado para el uso óptimo/ Recommended value for optimum use/ Valeur recommandée pour une utilisation optimale/ Valore consigliato per un uso ottimale

Cores disponíveis / Colores disponibles / Available colors / Couleurs disponibles / Colori disponibili :

a) Preto / Negro / Black / Noir / Nero - **b) Cinza /** Gris / Grey / Gris / Grigio

a) PA1081X059

b) PA1081X060